1501-0001/015

Ra 10 (√)

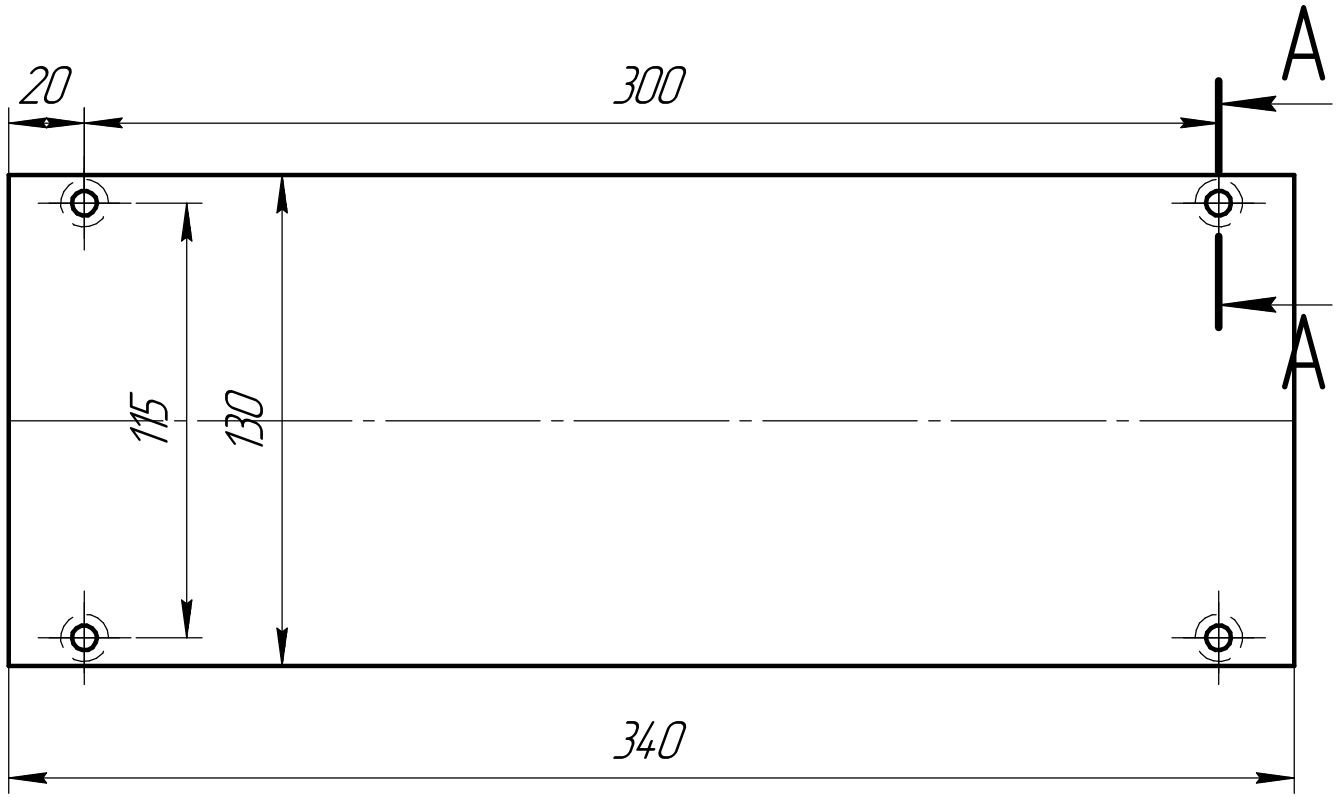

А–А

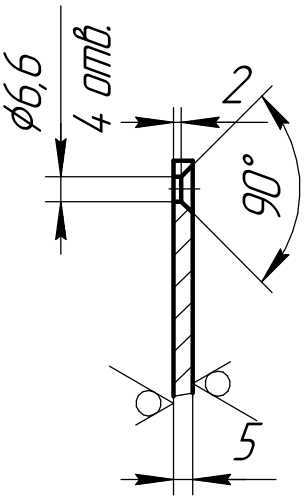

Технические требования по ГОСТ 22472-87.

Изм.	Лист	№ докум.	Подп.	Дата
Разраб.				10.09.2014
Пров.				10.09.2014
Т.контр.				
Н.контр.				10.09.2014
Утв.				

1501-0001/015

Подшивка

Лит.	Масса	Масштаб
0		1:2
Лист	Листов 1	

Ст3пс ГОСТ 380-2005

Перв. примен.

Справ. №

Подп. и дата

Инв. № дубл.

Взам. инв. №

Подп. и дата

Инв. № подл.

Копировал

Формат А4