КК-8.625.00.00.005

Ra 3,2

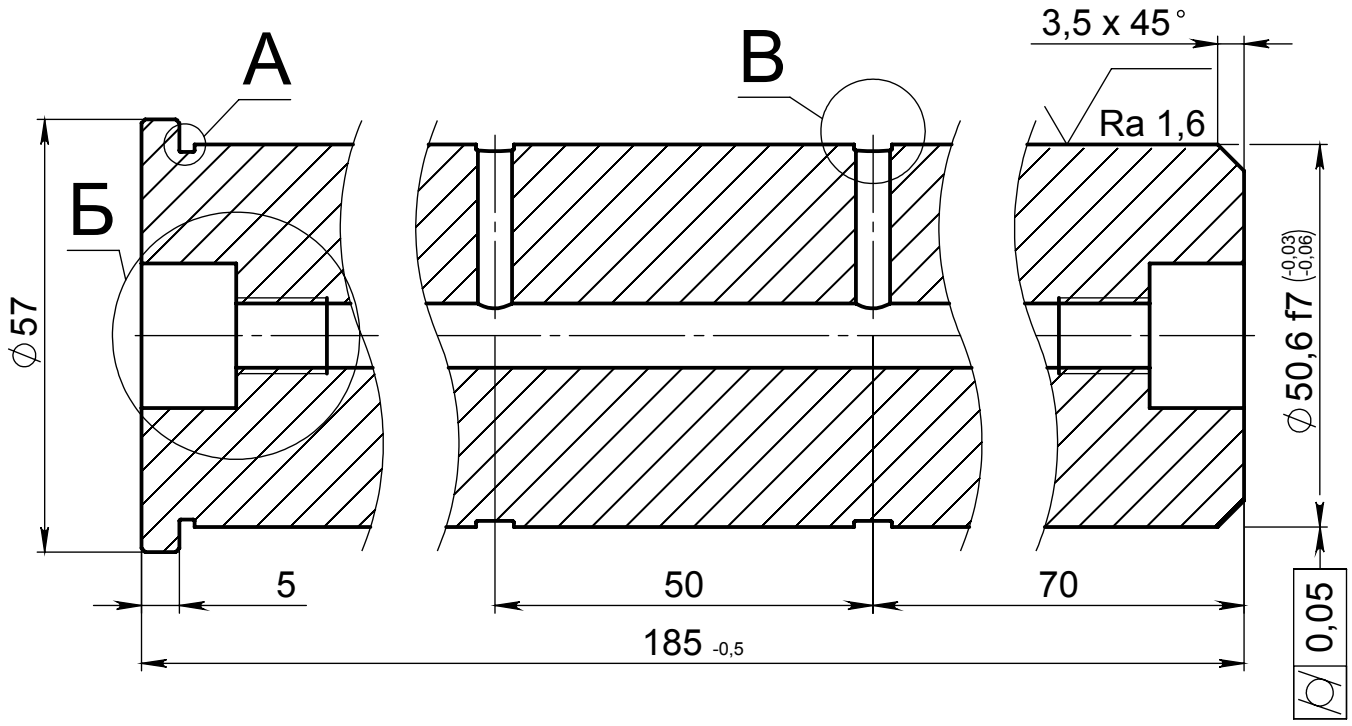

А (5 : 1)

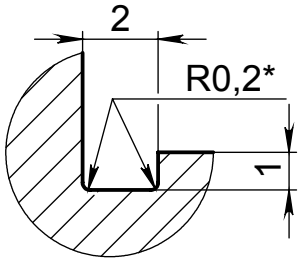

Б
2 места

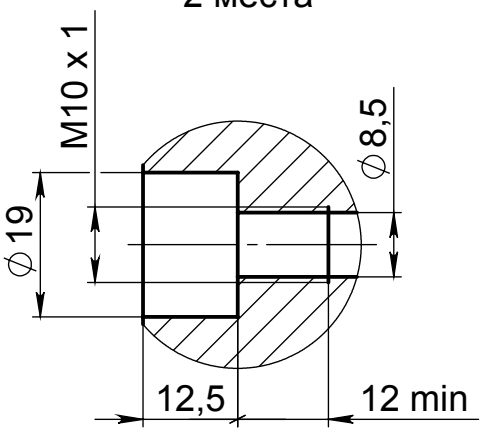

В (2 : 1)
2 места

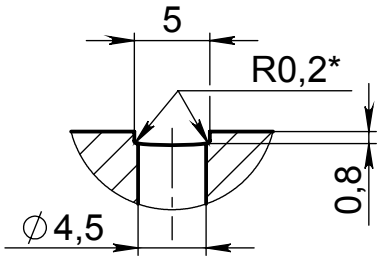

1. HRC 32...38.
2. * Размер обеспечить инструментом.
3. Острые кромки притупить 0,3 x 45°.
4. Неуказанные предельные отклонения размеров: H14, h14, ±IT14/2.

Изм.	Лист	№ документа	Подпись	Дата
Разраб.		Сикора		10.06.16
Пров.		Буханченко		
Т.контр.		Осинцев		
Нач. КБ				
Н.контр.		Шмотко		
Утв.		Толчинский		

КК-8.625.00.00.005

Палец (BUCST7617)

Лит.	Масса	Масштаб
	2.78	1:1

Лист | Листов 1

Сталь 40Х ГОСТ 4543-71

ООО "Нефть-Сервис"

Перв. примен. | Справ. № | Подпись и дата | Инв. № дубл. | Взам. инв. № | Подпись и дата | Инв. № подл.