КМА-5500.01.15.00.001

Ra 6,3

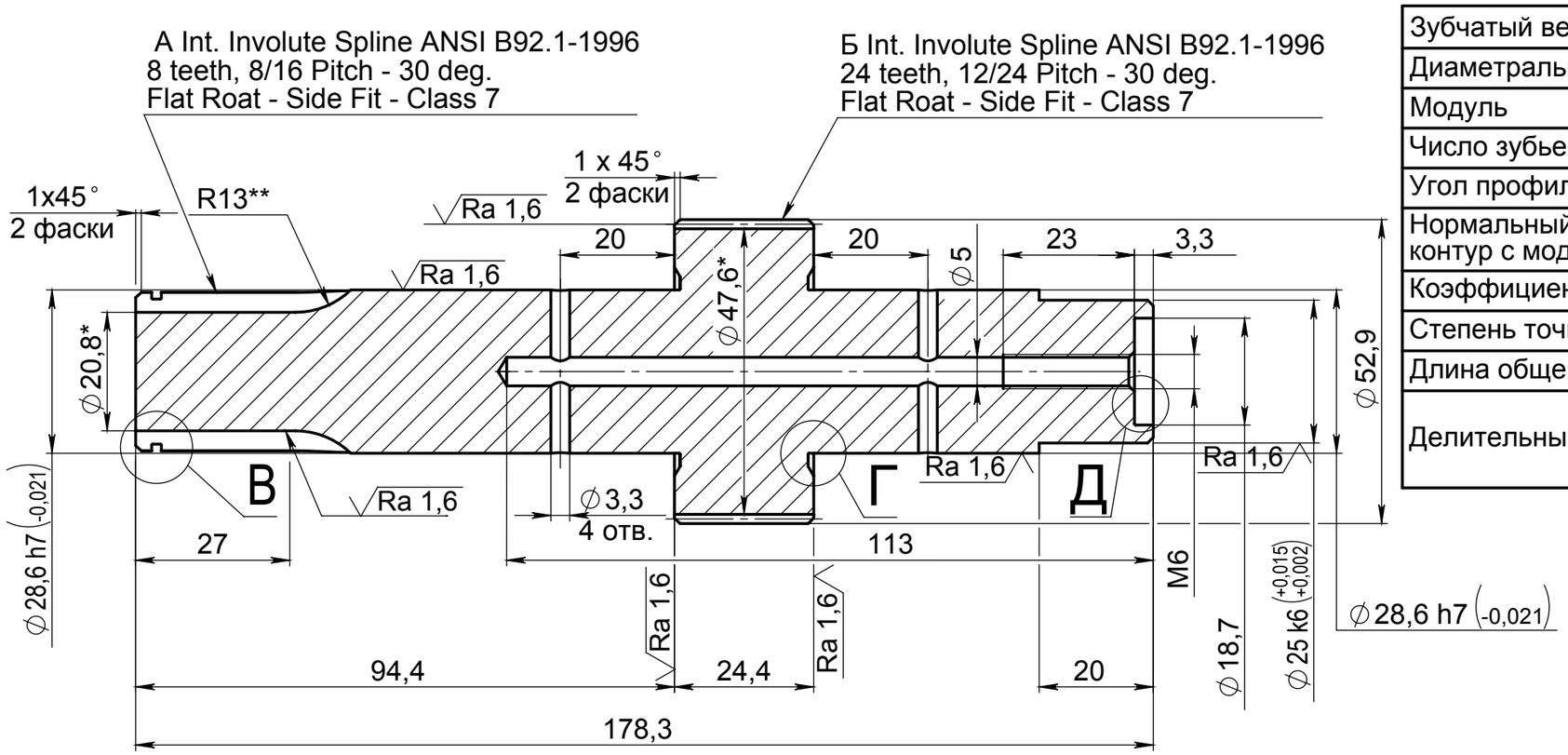

Зубчатый венец	-	А	Б
Диаметральный шаг	p	8/16	12/24
Модуль	m	3,175 мм	2,117 мм
Число зубьев	z	8	24
Угол профиля	α	30°	30°
Нормальный исходный контур с модификацией	-	ANSI B92.1-1996	ANSI B92.1-1996
Коэффициент смещения	x	0	0
Степень точности	-	7	7
Длина общей нормали	W	$14{,}14^{-0{,}06}_{-0{,}14}$ мм	$28{,}28^{-0{,}06}_{-0{,}14}$ мм
Делительный диаметр	d	1 " (25,4 мм)	2 " (50,8 мм)

В (5 : 1)

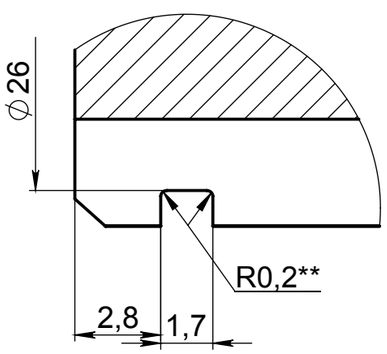

Г (5 : 1)
2 места

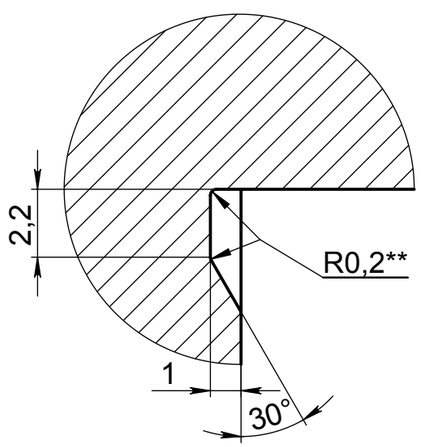

Д (5 : 1)

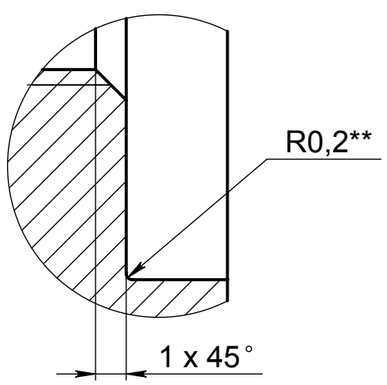

1. HRC 40...45.
2. * Размеры для справок.
3. ** Размеры обеспечить инструментом.
4. Допускается взамен эвольвентных шлицов (ANSI B92.1-1996) выполнять зубчатый эвольвентный венец с параметрами, приведенными на чертеже.
5. Материал-заменитель: Сталь 40ХН ГОСТ 4543-71.
6. Неуказанные предельные отклонения размеров: отверстий - H12, валов - h12, остальных - ± IT12/2.

Изм.	Лист	№ документа	Подпись	Дата		КМА-5500.01.15.00.001		
Разраб.		Сикора Е.А.		01.09.20	6	Вал сцепления	Лит. / Масса: 1.08	Масштаб: 1:1
Пров.		Сотников Н.Н.		01.09.20	6		Лист	Листов 1
Т.контр.		Буханченко С.Е.		01.09.20	6			
Нач. КБ				01.09.20	6			
Н.контр.		Буханченко С.Е.		01.09.20	6	40Х ГОСТ 4543-71	ООО "Нефть-Сервис"	
Утв.		Толчинский С.Д.		01.09.20	6			

Перв. примен. | Справ. № | Подпись и дата | Инв. № дубл. | Взам. инв. № | Подпись и дата | Инв. № подл.