КМА-5500.01.15.00.003

Перв. примен. | Справ. № | Подпись и дата | Инв. № дубл. | Взам. инв. № | Подпись и дата | Инв. № подл.

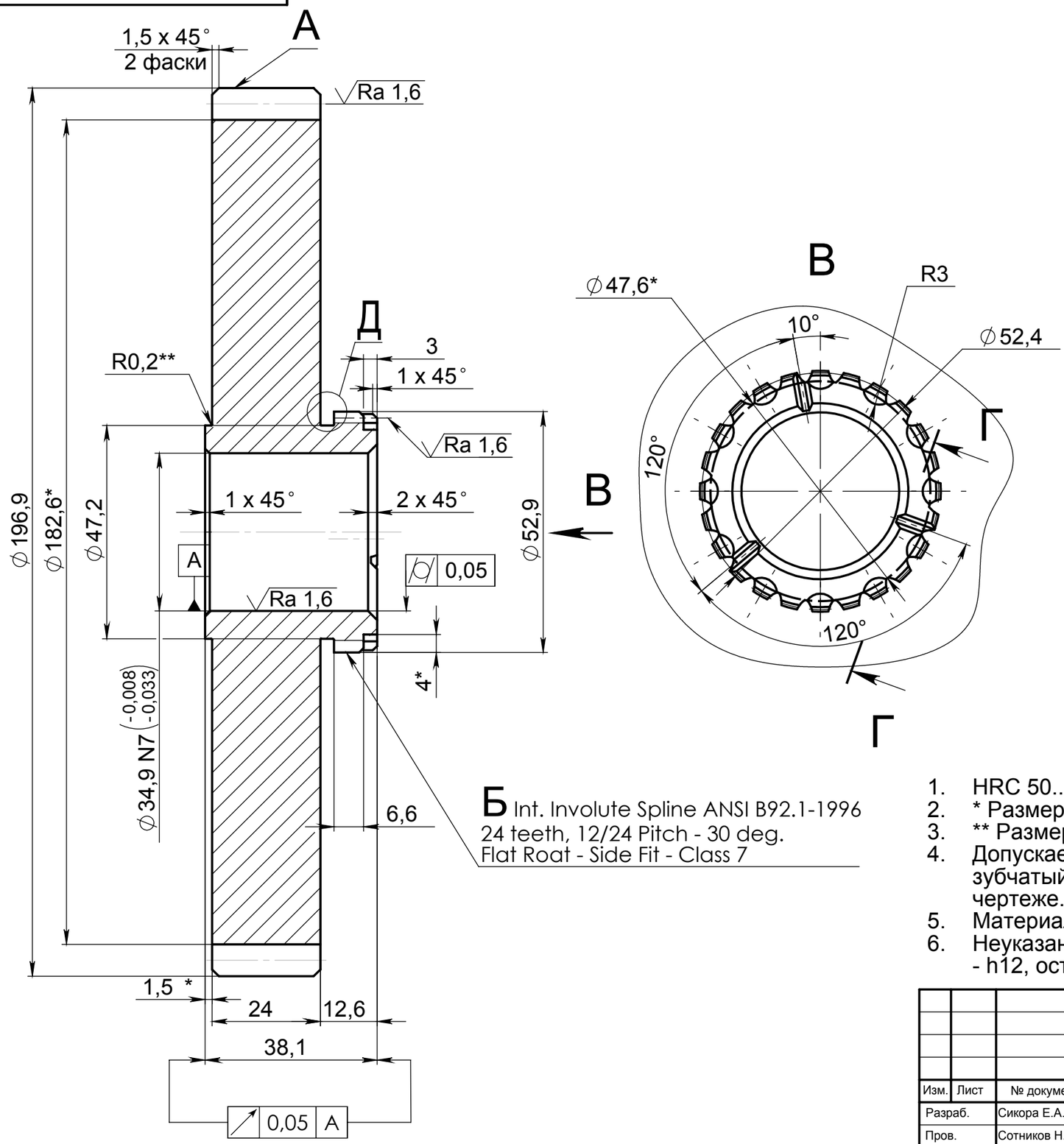

Ra 6,3

Зубчатый венец	-	А	Б
Диаметральный шаг	p	8	12/24
Модуль	m	3,175 мм	2,117 мм
Число зубьев	z	60	24
Угол профиля	α	20°	30°
Нормальный исходный контур с модификацией	-	ANSI B6.1-1968	ANSI B92.1-1996
Коэффициент смещения	x	0	0
Степень точности	-	8-В	7
Длина общей нормали	W	$63{,}593^{-0{,}1}_{-0{,}22}$ мм	$28{,}28^{-0{,}06}_{-0{,}14}$ мм
Делительный диаметр	d	$7\frac{1}{2}$ " (190,5 мм)	2 " (50,8 мм)

Г-Г (5 : 1)

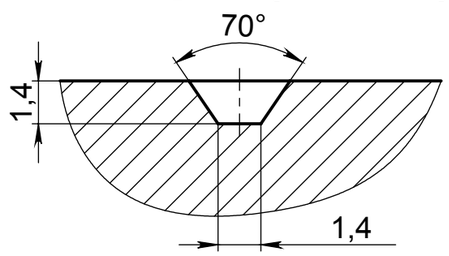

Д (5 : 1)

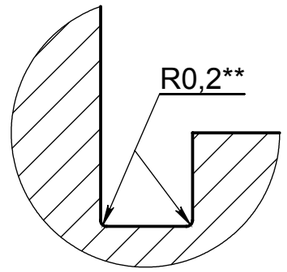

1. HRC 50...54.
2. * Размеры для справок.
3. ** Размеры обеспечить инструментом.
4. Допускается взамен эвольвентных шлицов (ANSI B92.1-1996) выполнять зубчатый эвольвентный венец с параметрами, приведенными на чертеже.
5. Материал-заменитель: Сталь 40ХН ГОСТ 4543-71.
6. Неуказанные предельные отклонения размеров: отверстий - H12, валов - h12, остальных - ± IT12/2.

Изм.	Лист	№ документа	Подпись	Дата
Разраб.		Сикора Е.А.		29.01.16
Пров.		Сотников Н.Н.		29.01.16
Т.контр.		Буханченко С.Е.		29.01.16
Нач. КБ				29.01.16
Н.контр.		Буханченко С.Е.		29.01.16
Утв.		Толчинский С.Д.		29.01.16

КМА-5500.01.15.00.003

Шестерня сцепления высокой передачи

Лит.	Масса	Масштаб
	5.2	1:1
Лист	Листов 1	

40ХН2МА ГОСТ 4543-71

ООО "Нефть-Сервис"