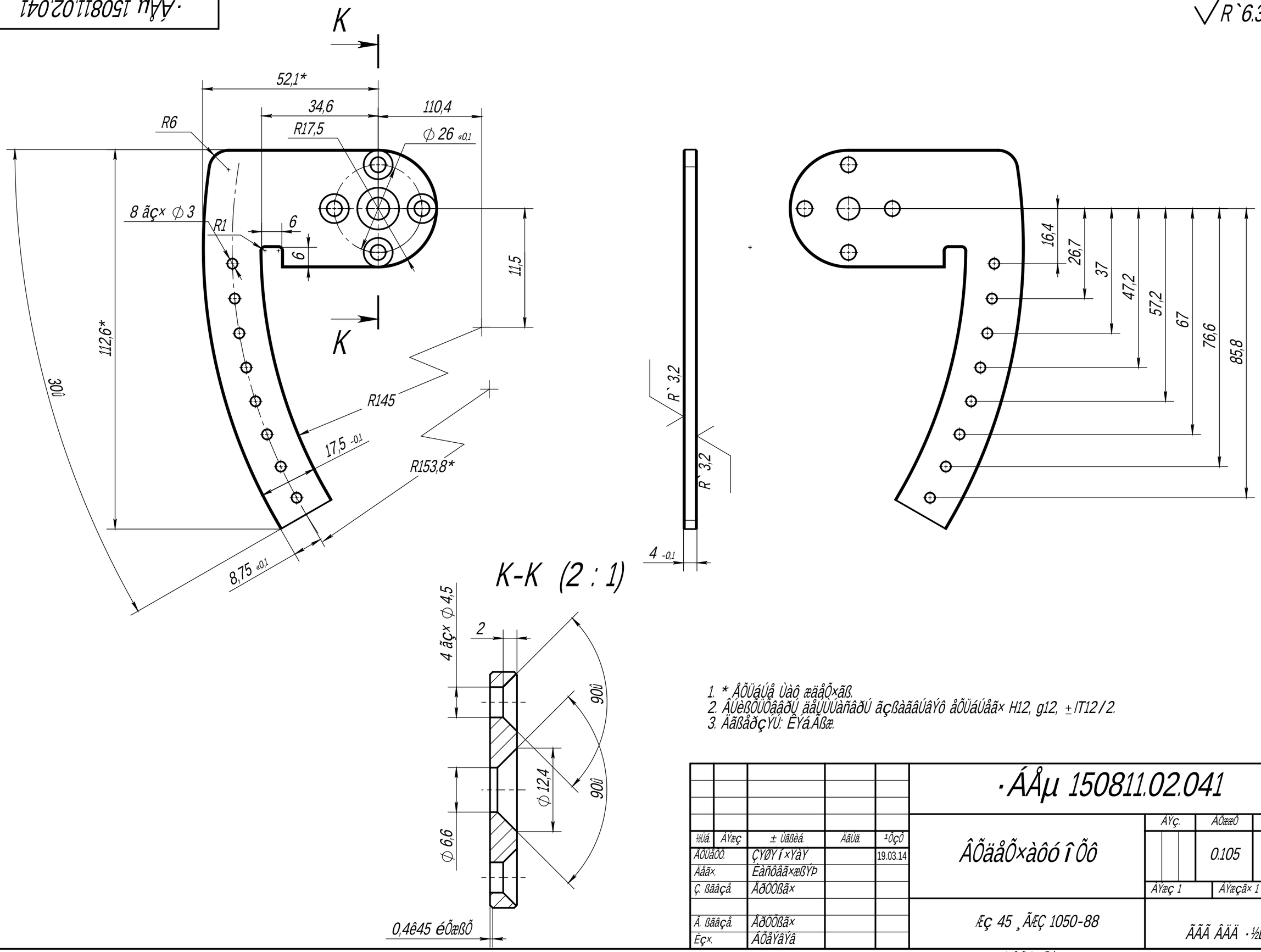

1. * ÅÕÜáÚåÚ Ùàô æäåÕ×ãß.
2. ÂÚèßÕÜÕâåðÚ ååÚÜÚàñâðÚ ãçßàãâÚâÝô åÕÜáÚåã× H12, g12, ±IT12/2.
3. ÄãßåðçÝÚ: ÊÝá.ÃßæÃ.

½Üá	ÀÝæç	± Ùãßèá	ÁãÜä	¹ÔçÕ	
ÂÕÜåÕÕ.		ÇÝØÝí×ÝàÝ		19.03.14	
Áåã×.		ÈàñÕâã×æßÝÞ			
Ç. ßãâçå.		ÅðÕÕßã×			
Â. ßãâçå.		ÅðÕÕßã×			
Èç×.		ÁÕãÝâÝâ			

·ÁÅµ 150811.02.041

ÂÕäåÕ×àôó í ÕÕô	ÀÝç.	ÁÕææÕ	ÁÕæ í çÕÕ
		0.105	1:1
	ÀÝæç 1	ÀÝæçã× 1	
Æç 45 ¸ÃÆÇ 1050-88	ÃÃÃ ÂÄÄ ·½ÈÆ		

ÁÅµ 150811.02.041