ЭВ.54870124.1.12ВО

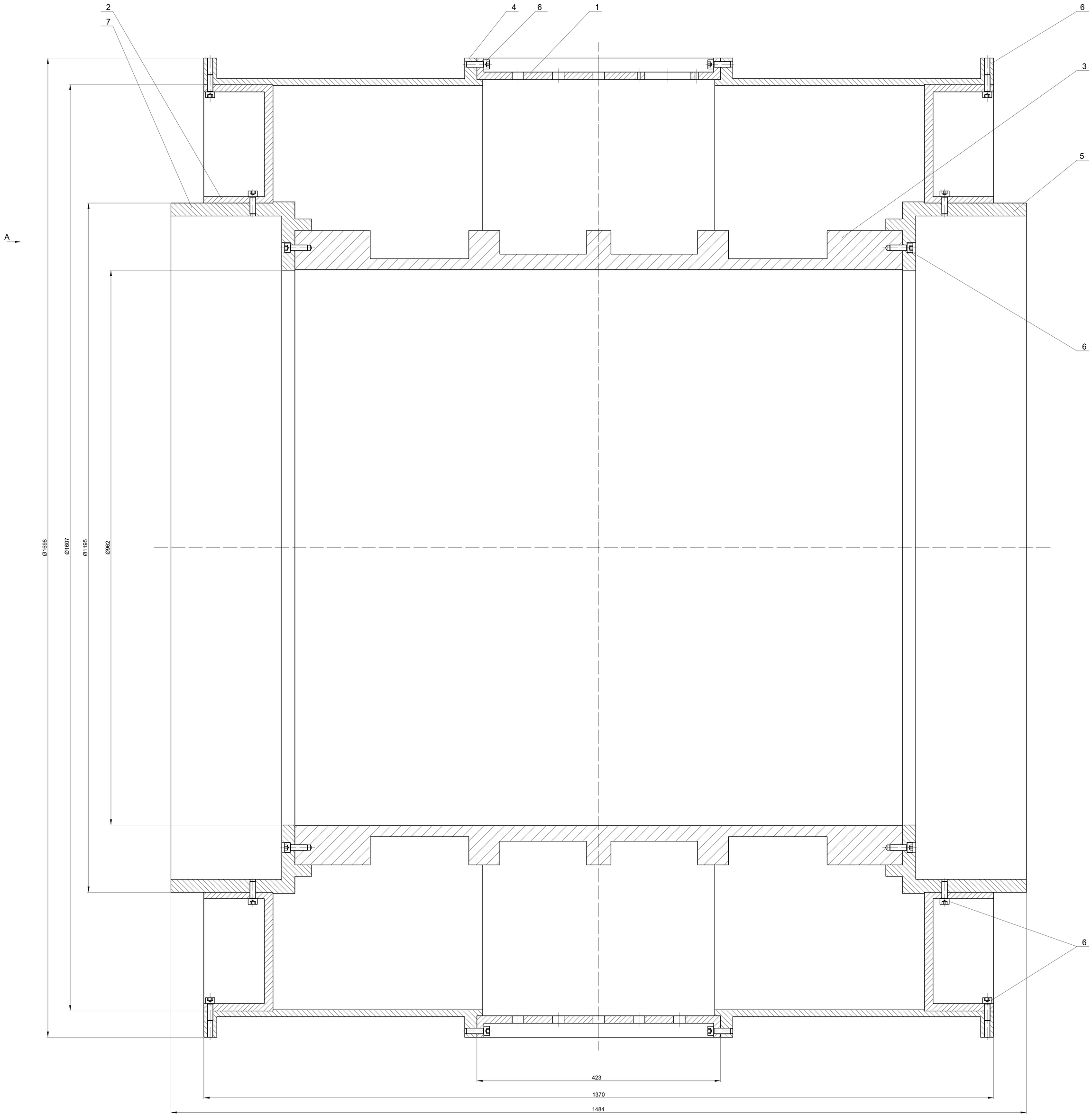

Поз.	Обозначение	Наименование	Кол-во
		Сборочные единицы	
1	ЭВ.54870124.1.12.01	Стяжка центральная	1
2	ЭВ.54870124.1.12.02	Стяжка	2
		Детали	
3	ЭВ.54870124.1.12.00.01	Каркас внутренний	1
4	ЭВ.54870124.1.12.00.02	Каркас	2
5	ЭВ.54870124.1.12.00.03	Former	2
		Прочие изделия	
6		Болт М10х30 DIN912	96

Изм.	Лист	N докум.	Подпись	Дата	ЭВ.54870124.1.12		
Разраб.					Сверхпроводящий соленоид	Лит. Т	Масса	Масштаб 1 : 2,5
Пров.							
Т. контр.						Лист 1	Листов 2
Н. контр.					ФИАН		
Утв.							

Перв. примен.

Справ. N

Подпись и дата

Инв. N дубл.

Взам. инв. N

Подпись и дата

Инв. N подл.

Копировал

Формат А0

ЭВ.54870124.1.12ВО

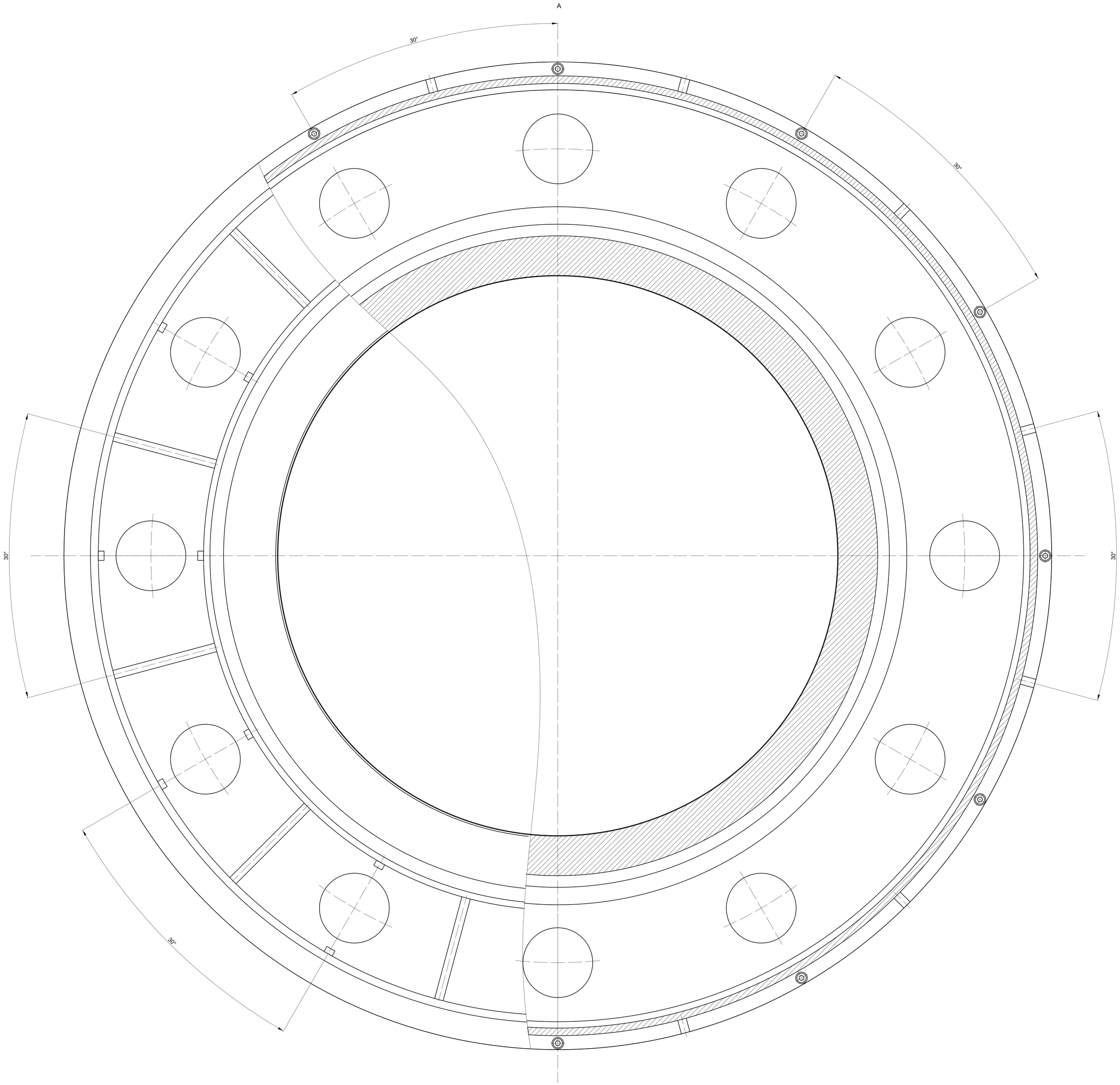

					ЭВ.54870124.1.12			
Изм.	Лист	N докум.	Подпись	Дата	Сверхпроводящий соленоид	Лит.	Масса	Масштаб
Разраб.						Т		1 : 2,5
Пров.						Лист 2	Листов 2	
Т. контр.								
Н. контр.					ФИАН			
Утв.								

Перв. примен.

Справ. N

Подпись и Дата

Инв. N дубл.

Взам. инв. N

Подпись и Дата

Инв. N подл.

Копировал

Формат А0

ЭВ.54870124.1.12.00.01

Rz40 (√)

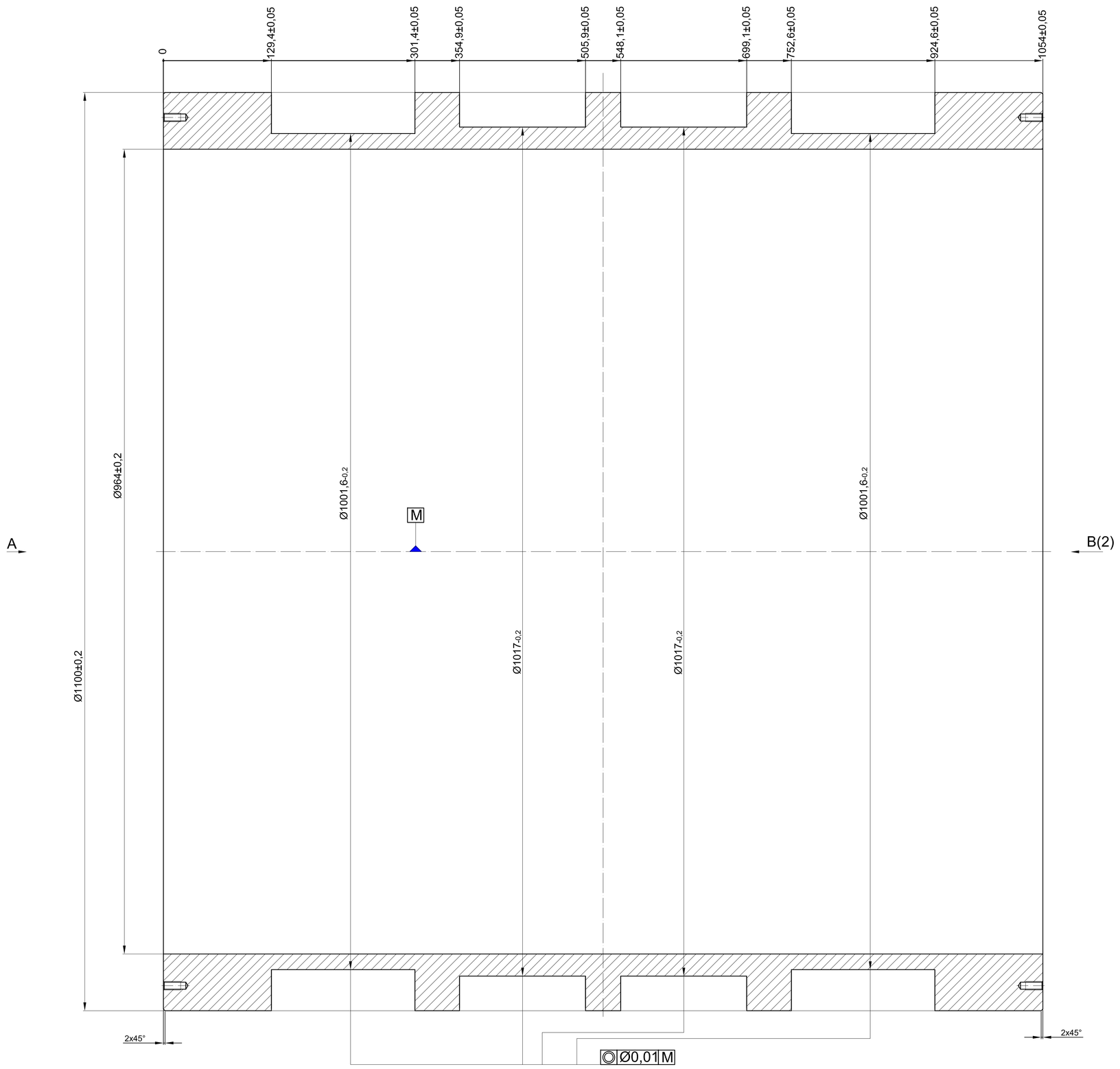

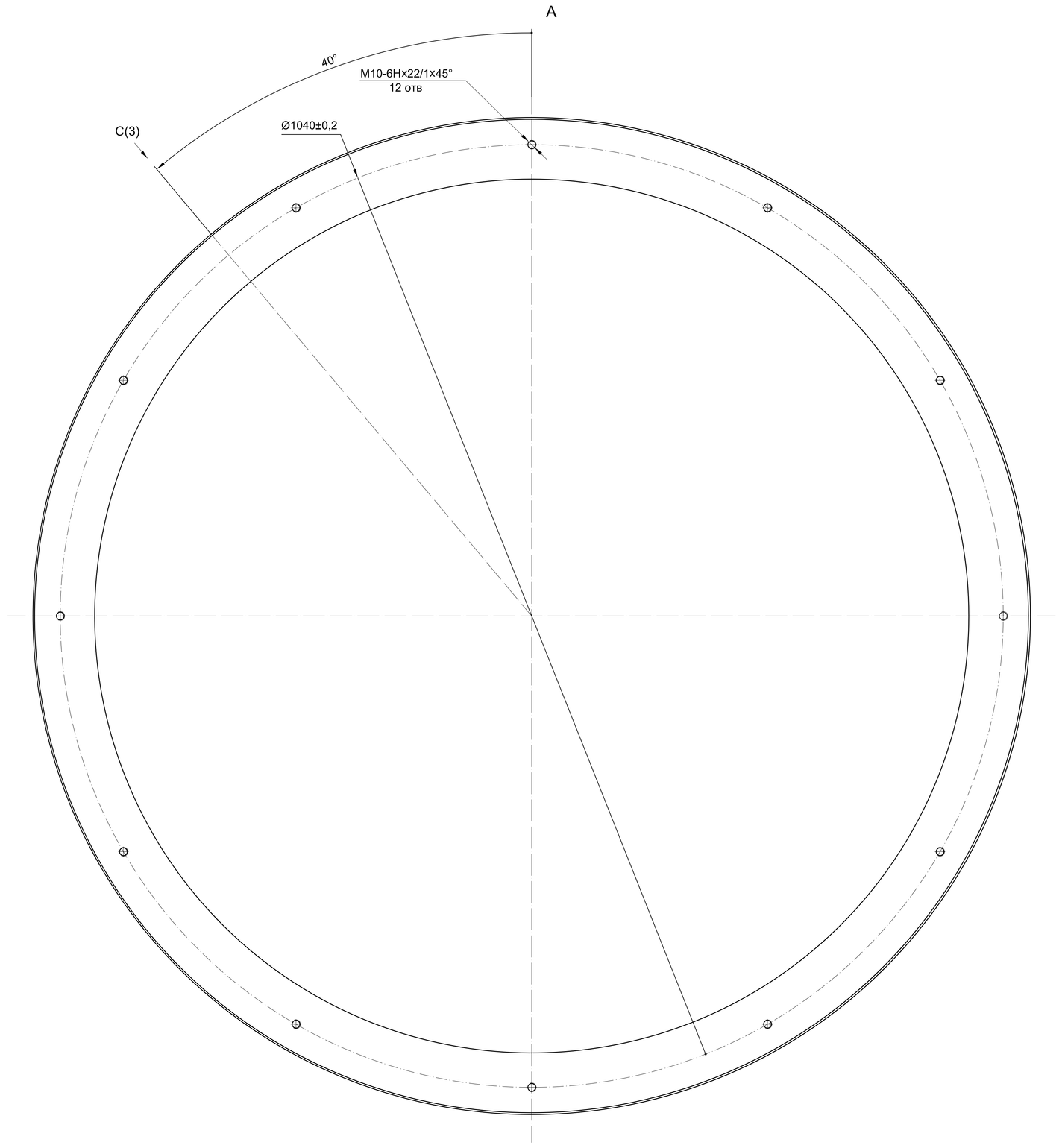

					ЭВ.54870124.1.12.00.01			
Изм.	Лист	N докум.	Подпись	Дата	Каркас внутренний	Лит.	Масса	Масштаб
Разраб.								1 : 2,5
Пров.						Лист 1	Листов 3	
Т. контр.								
Н. контр.					АМг6	ФИАН		
Утв.								

Перв. примен. | Справ. N | Подпись и Дата | Инв. N дубл. | Взам. инв. N | Подпись и Дата | Инв. N подл.

Копировал | Формат А0

ЭВ.54870124.1.12.00.01

Rz40 (√)

B(1)

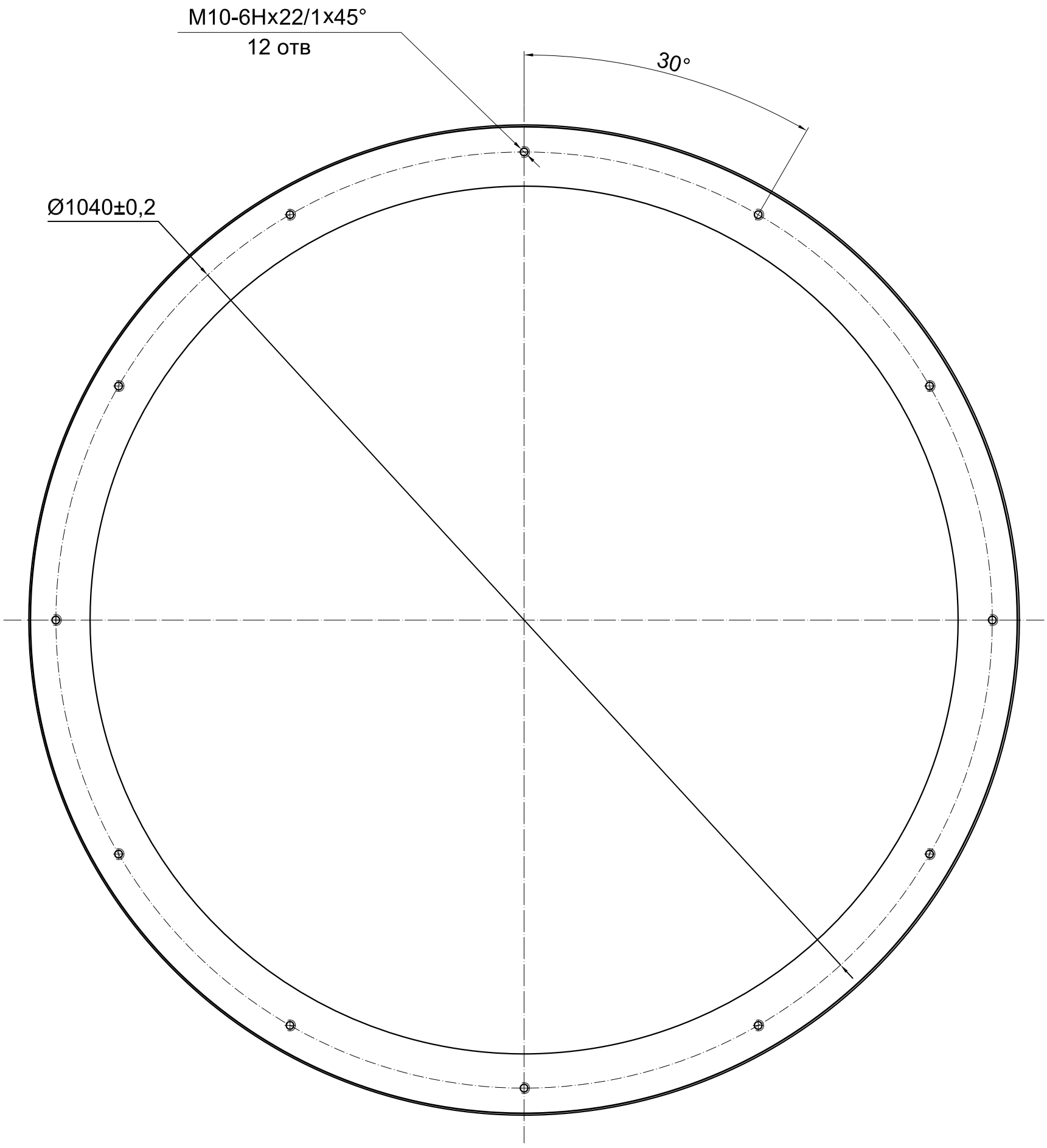

					ЭВ.54870124.1.12.00.01			
Изм.	Лист	N докум.	Подпись	Дата	Каркас внутренний	Лит.	Масса	Масштаб
Разраб.								1 : 5
Пров.						Лист 2	Листов 3	
Т. контр.								
						ФИАН		
Н. контр.								
Утв.								

Перв. примен.

Справ. N

Подпись и Дата

Инв. N дубл.

Взам. инв. N

Подпись и Дата

Инв. N подл.

Копировал

Формат А3

Rz40 (√)

C(1)

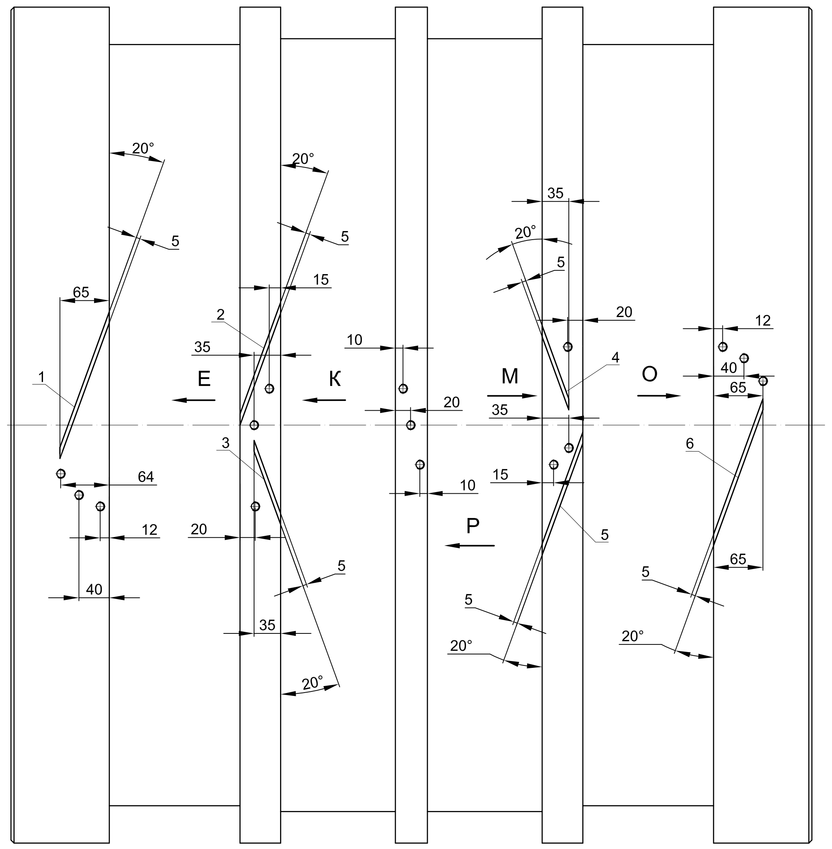

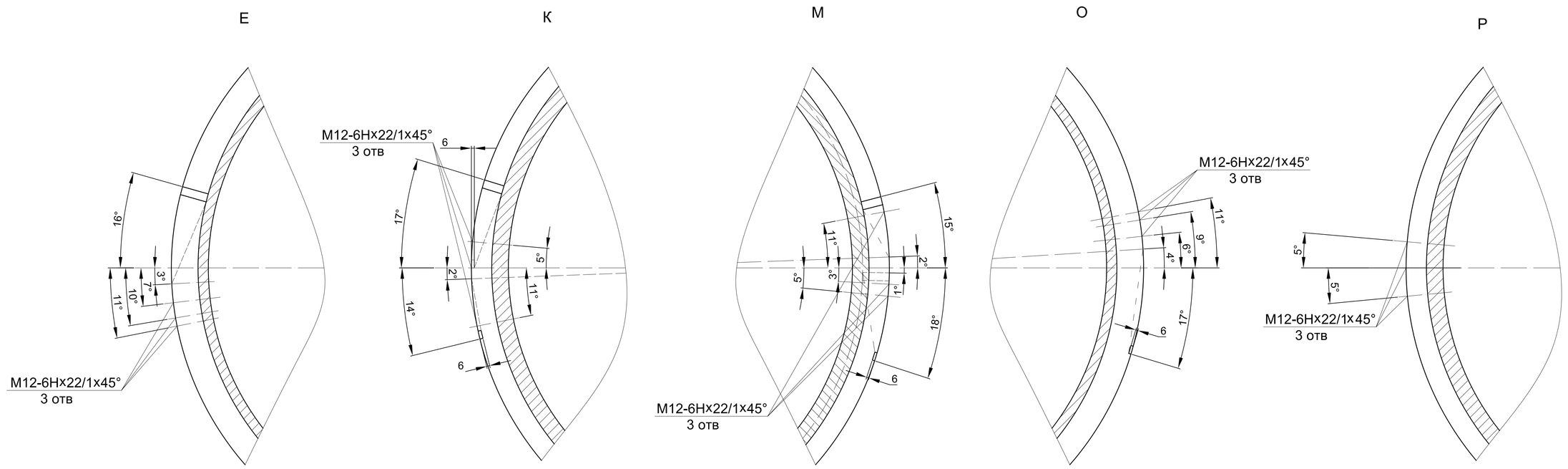

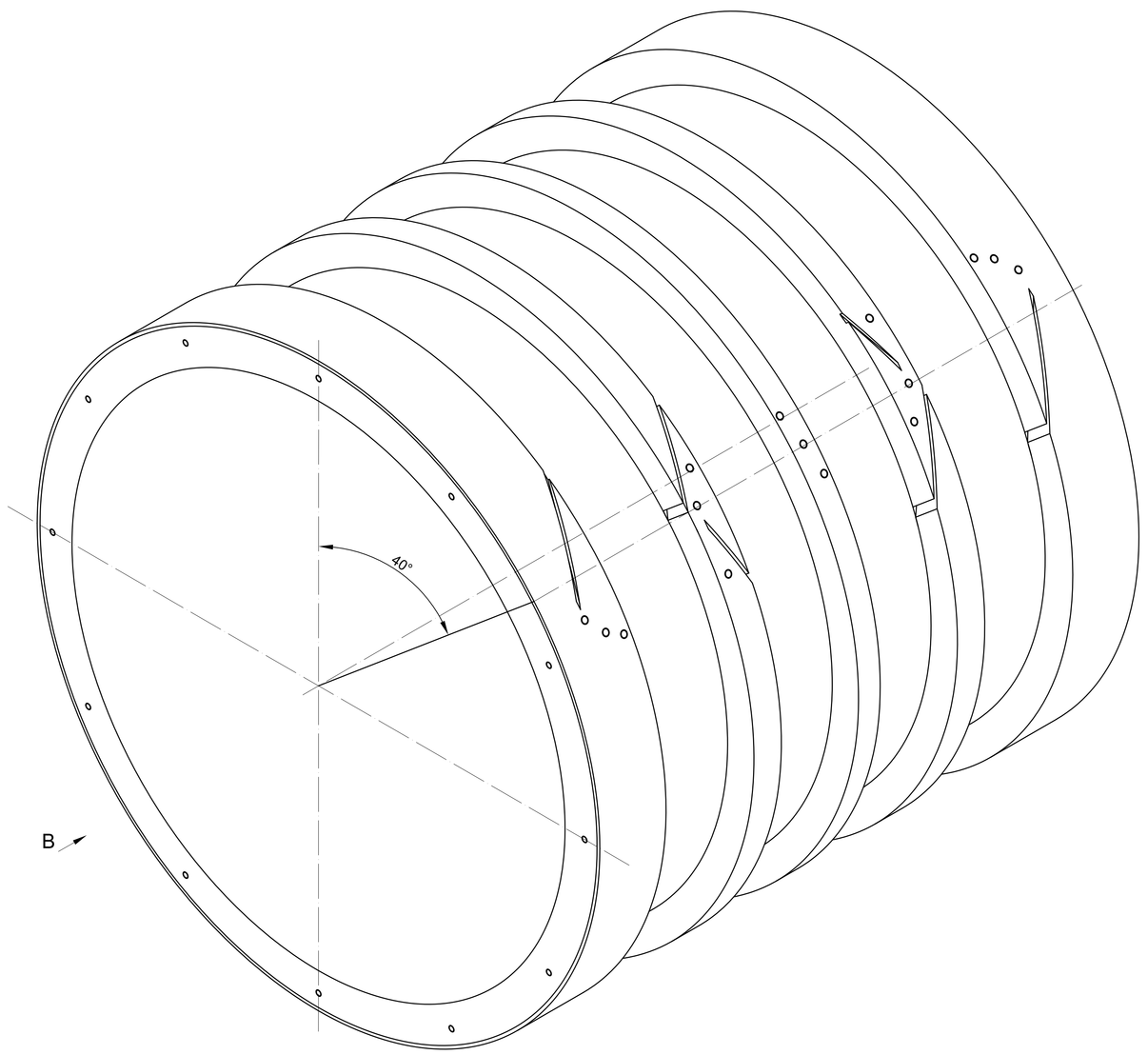

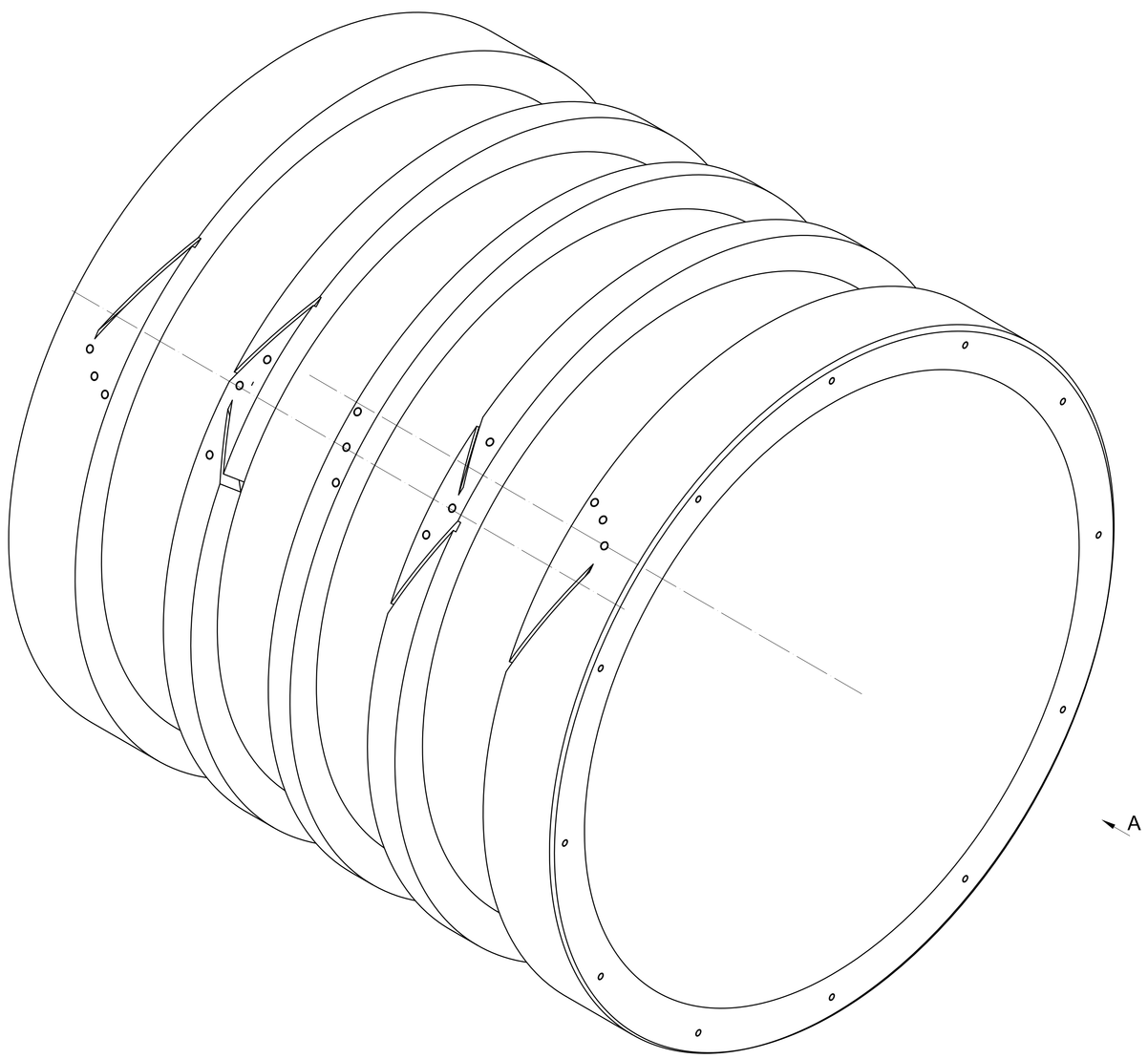

Схема пазов под заход/выход провода. Ширина паза 5 мм
Паз 1 - заход провода, выполняется на глубину буртика с правого конца.
Паз 2 - выход провода, выполняется с правого конца на глубину 24 мм от буртика, с левого конца на глубину 6 мм от буртика
Паз 3 - заход провода, выполняется с левого конца на глубину 6 мм от буртика,с правого на глубину 24 мм от буртика с левого конца.
Паз 4 - выход провода, выполняется с правого конца на глубину 6 мм от буртика.
Для всех пазов положение конца паза - с точностью ±10 мм
Предельные отклонения отверстий ± 0,5 мм

					ЭВ.54870124.1.12.00.01			
Изм.	Лист	N докум.	Подпись	Дата	Каркас внутренний	Лит.	Масса	Масштаб 1 : 4
Разраб.								
Пров.								
Т. контр.						Лист 3	Листов 3	
Н. контр.					ФИАН			
Утв.								

Копировал

Формат А0

Перв. примен.

Справ. N

Подпись и Дата

Инв. N дубл.

Взам. инв. N

Подпись и Дата

Инв. N подл.

ЭВ.54870124.1.12.00.02

Rz40 (√)

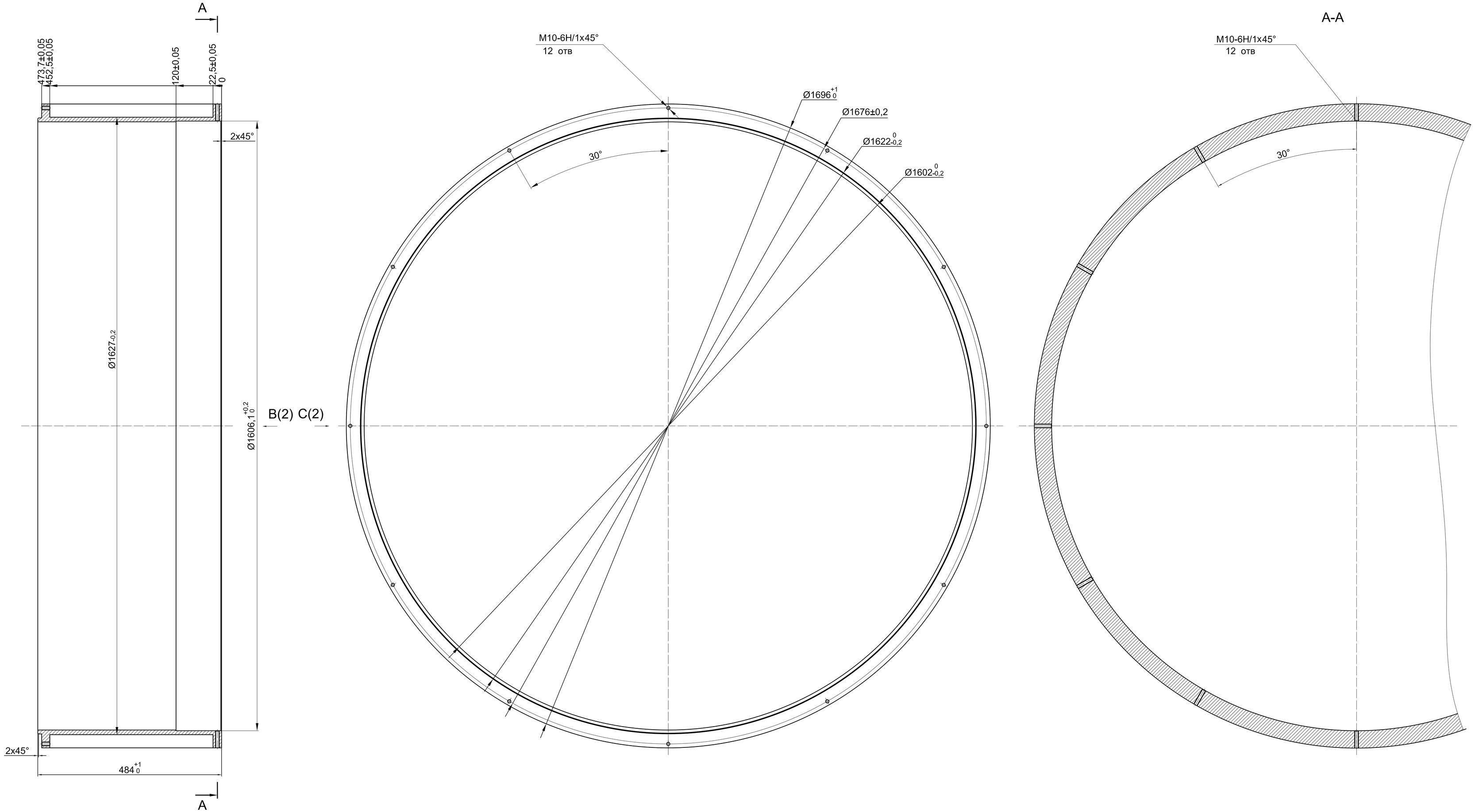

					ЭВ.54870124.1.12.00.02			
Изм.	Лист	N докум.	Подпись	Дата	Каркас	Лит.	Масса	Масштаб 1 : 5
Разраб.								
Пров.								
Т. контр.						Лист 1	Листов 2	
Н. контр.					АМг6	ФИАН		
Утв.								

Перв. примен.

Справ. N

Подпись и Дата

Инв. N дубл.

Взам. инв. N

Подпись и Дата

Инв. N подл.

Копировал

Формат А1

Rz40 (√)

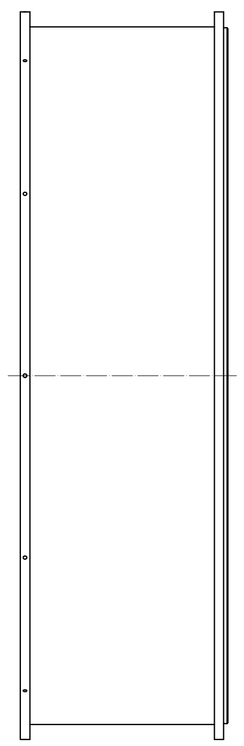

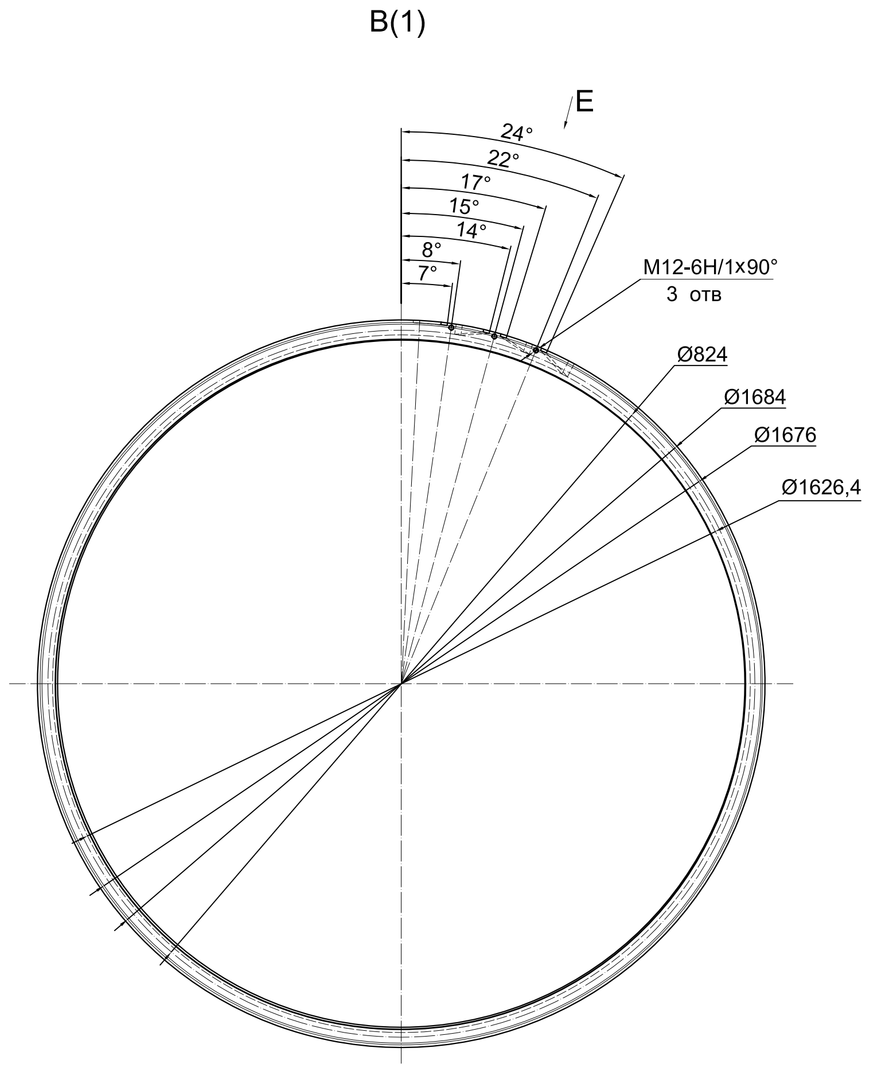

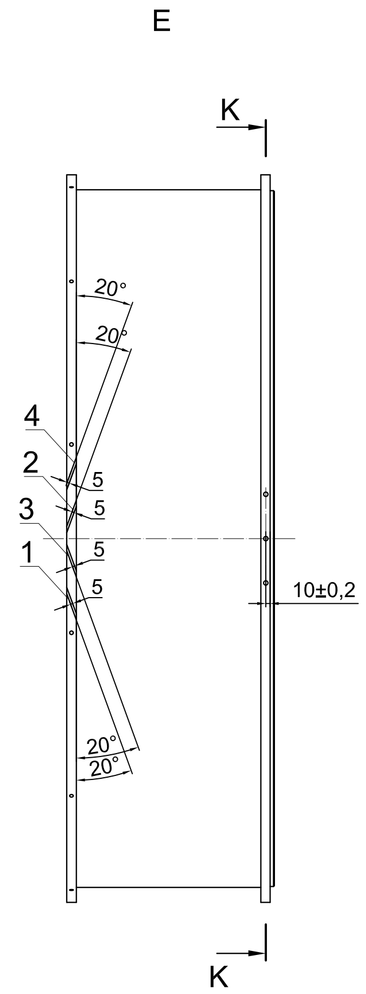

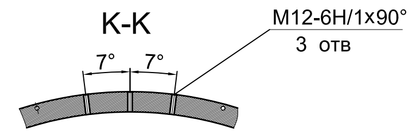

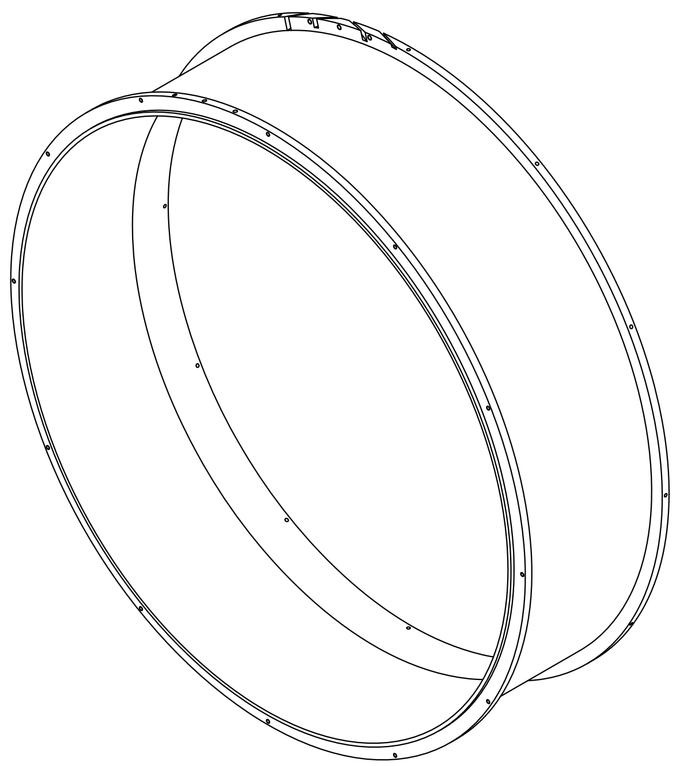

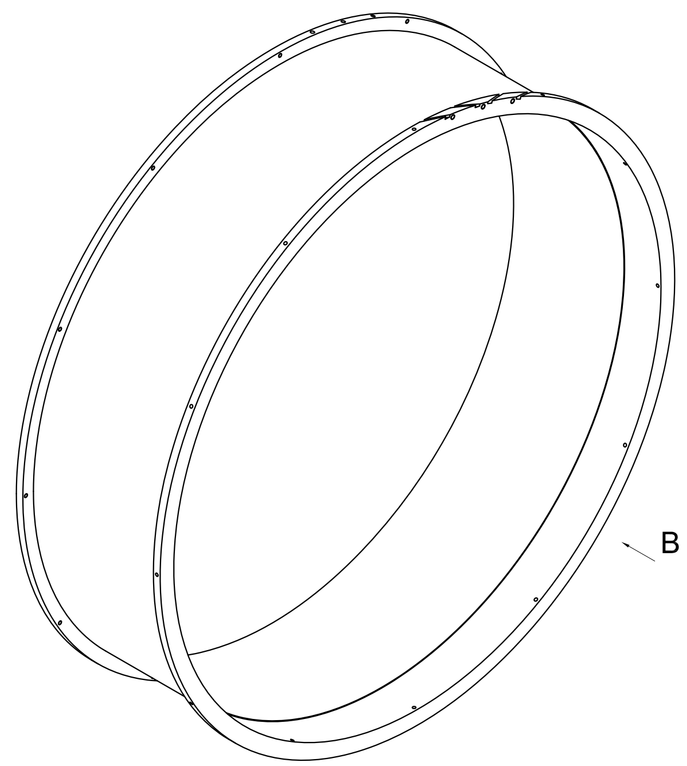

Схема пазов под заход/выход провода. Ширина паза 5 мм.
Паз 1 - заход провода, выполняется на глубину буртика с правого конца.
Паз 2 - выход провода, выполняется с правого конца на глубину 24 мм от буртика, с левого конца на глубину 6 мм от буртика
Паз 3 - заход провода, выполняется с левого конца на глубину 6 мм от буртика, с правого на глубину 24 мм от буртика с левого конца.
Паз 4 - выход провода, выполняется с правого конца на глубину 6 мм от буртика.
Для всех пазов положение конца паза - с точностью ±10 мм.

					ЭВ.54870124.1.12.00.02			
Изм.	Лист	N докум.	Подпись	Дата	Каркас	Лит.	Масса	Масштаб 1 : 10
Разраб.								
Пров.								
Т. контр.						Лист 2		Листов2
					АМг6	ФИАН		
Н. контр.								
Утв.								

Перв. примен. | Справ. N | Подпись и Дата | Инв. N дубл. | Взам. инв. N | Подпись и Дата | Инв. N подл.

ЭВ.54870124.1.12.00.03

Rz40 (√)

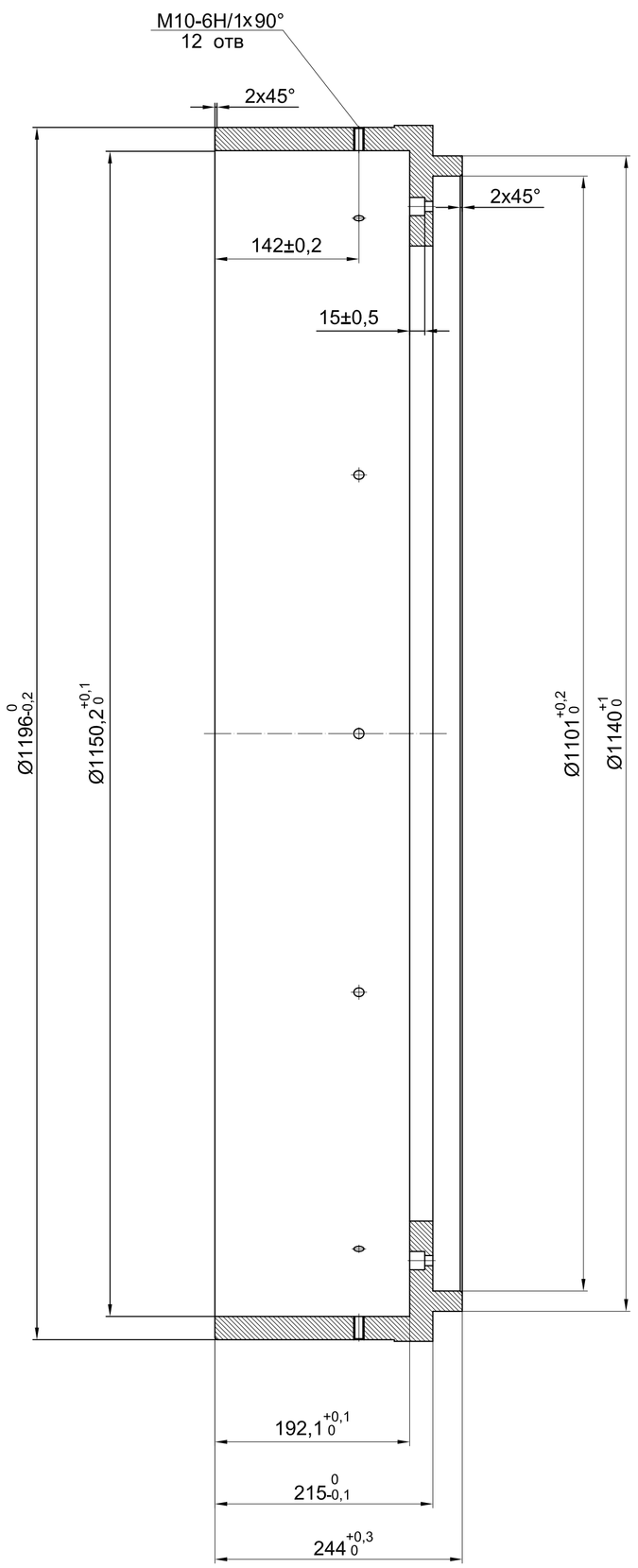

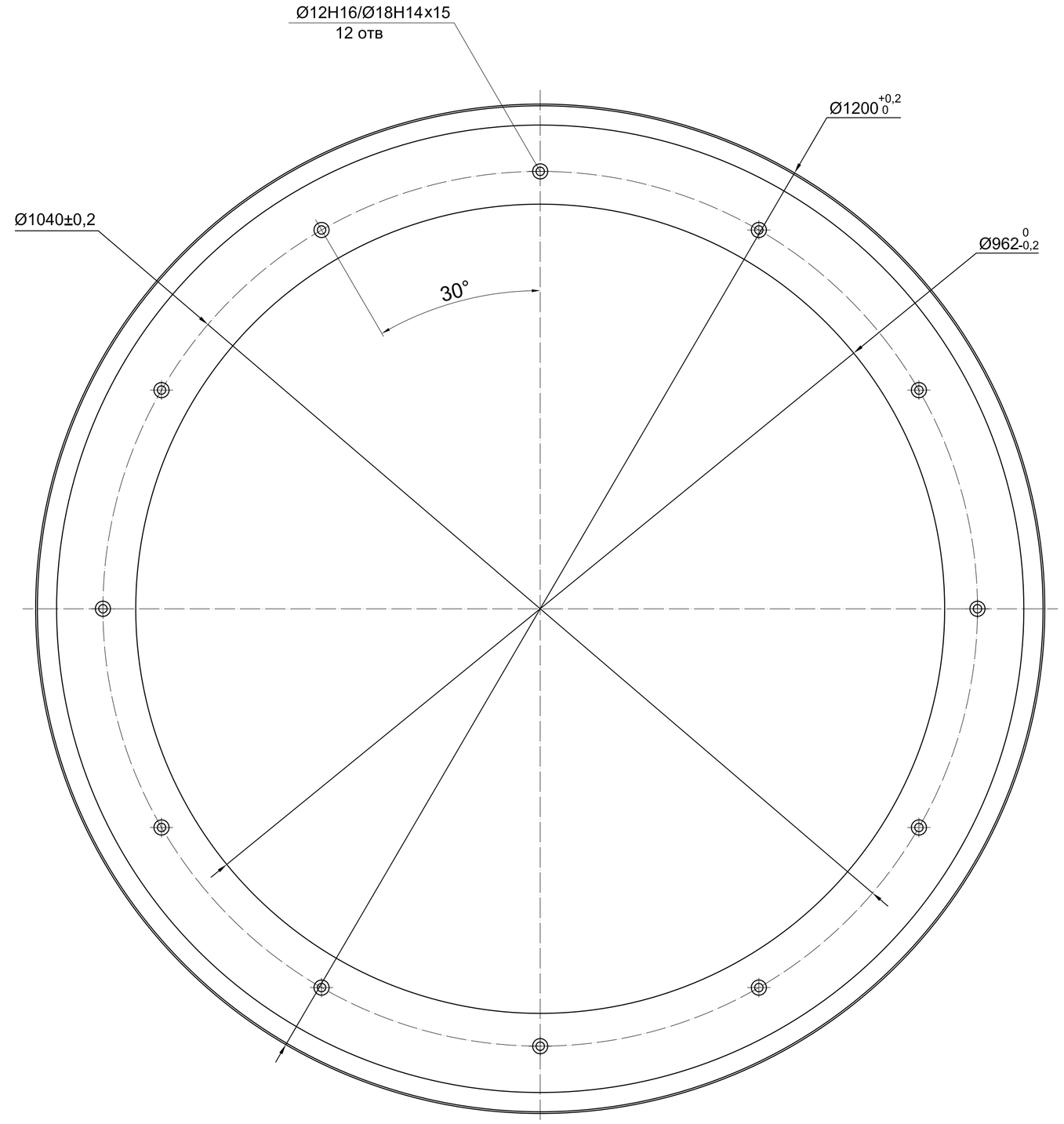

					ЭВ.54870124.1.12.00.03			
Изм.	Лист	N докум.	Подпись	Дата	Формер	Лит.	Масса	Масштаб 1 : 4
Разраб.								
Пров.						Лист 1	Листов	
Т. контр.								
					АМг6	ФИАН		
Н. контр.								
Утв.								

Перв. примен. | Справ. N | Подпись и Дата | Инв. N дубл. | Взам. инв. N | Подпись и Дата | Инв. N подл.

Копировал | Формат А1

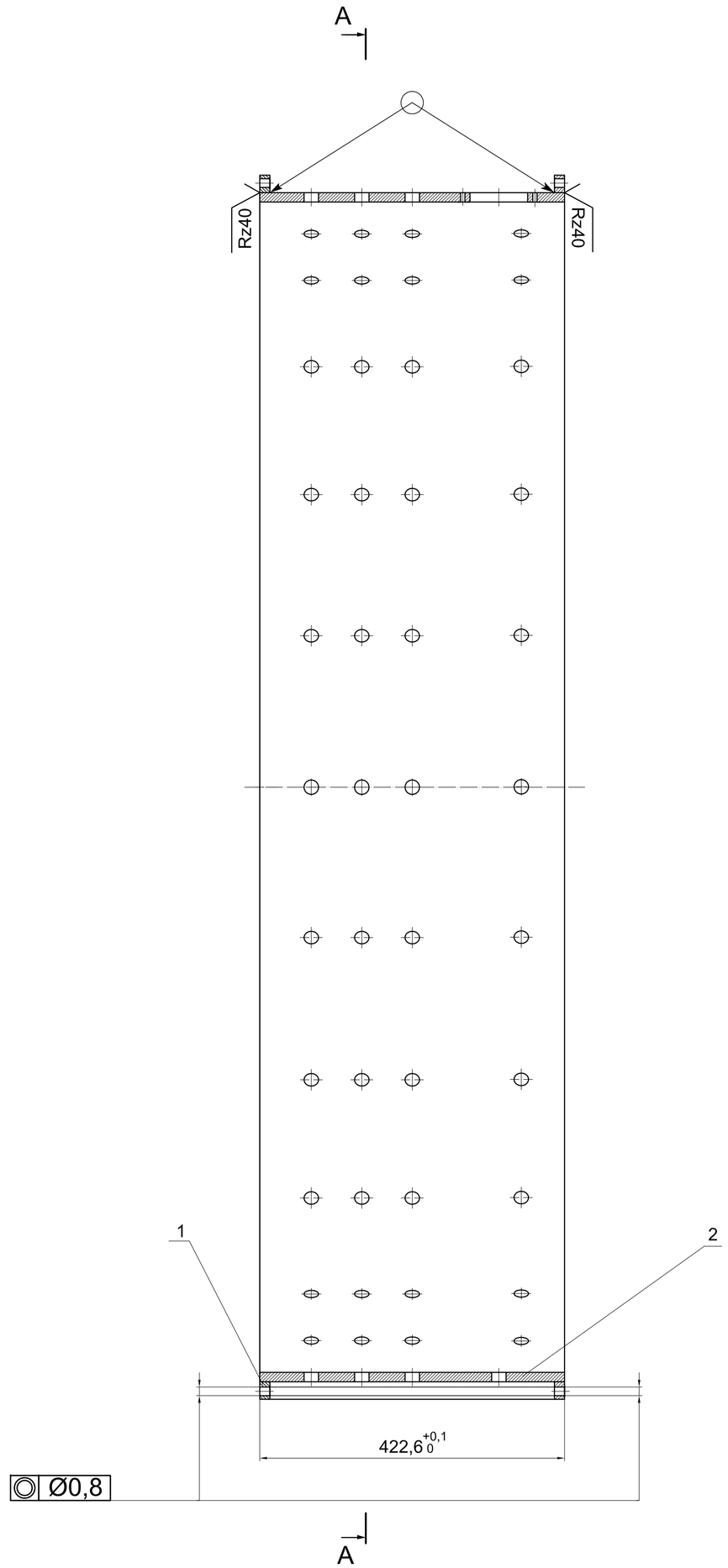

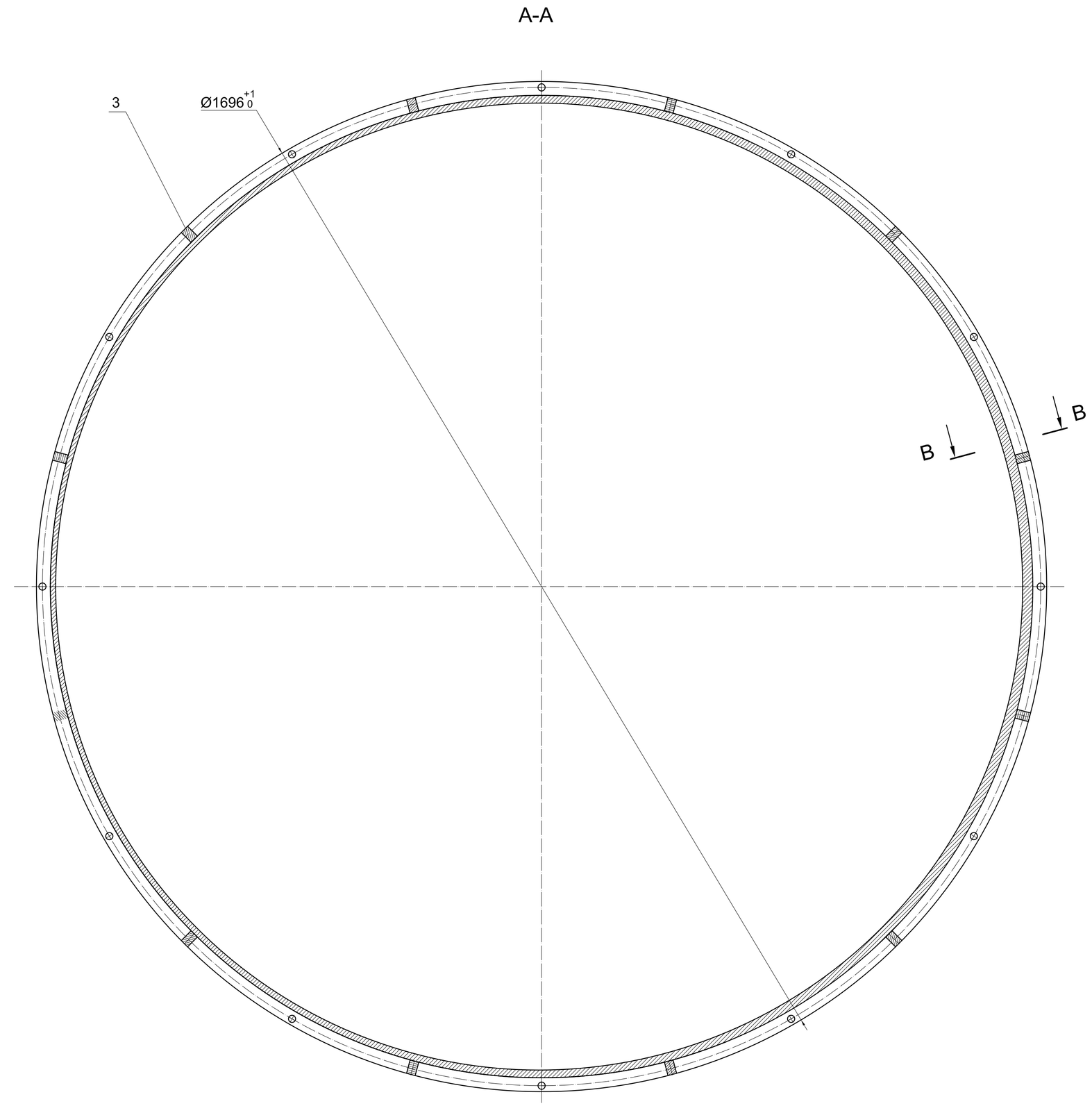

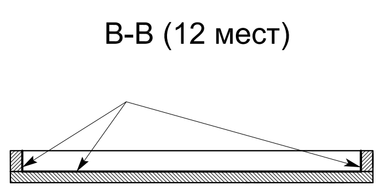

Чистовую обработку проводить после сварки.
1. Сварка аргонодуговая по ГОСТ 14771-76.

Поз.	Обозначение	Наименование	Кол-во
		Детали	
1	ЭВ.54870124.1.12.01.1	Обечайка	2
2	ЭВ.54870124.1.12.01.2	Кольцо	1
3	ЭВ.54870124.1.12.01.3	Ребро	1

					ЭВ.54870124.1.12.01			
Изм.	Лист	N докум.	Подпись	Дата	Стяжка центральная	Лит.	Масса	Масштаб 1 : 5
Разраб.						Лист 1	Листов	
Пров.								
Т. контр.						ФИАН		
Н. контр.								
Утв.								

Перв. примен. | Справ. N | Подпись и Дата | Инв. N дубл. | Взам. инв. N | Подпись и Дата | Инв. N подл.

Копировал | Формат А1

ЭВ.54870124.1.12.01.1

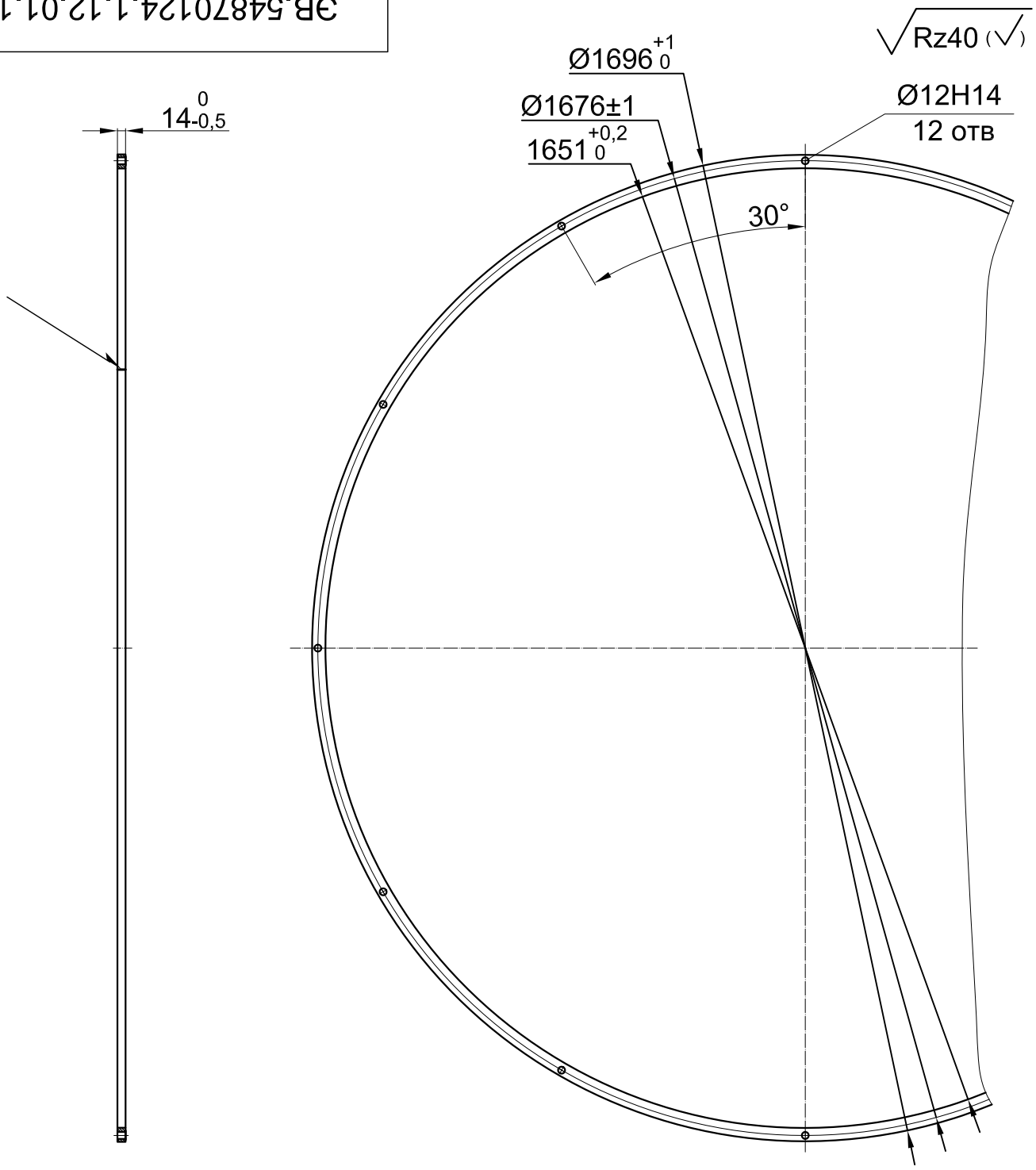

1. Сварка аргонодуговая по ГОСТ 14771-76.

					ЭВ.54870124.1.12.01.1		
Изм.	Лист	N докум.	Подпись	Дата	Обечайка	Лит. / Масса	Масштаб 1 : 10
Разраб.						Лист 1	Листов
Пров.							
Т. контр.							
					АМг6	ФИАН	
Н. контр.							
Утв.							

Перв. примен. | Справ. N | Подпись и Дата | Инв. N дубл. | Взам. инв. N | Подпись и Дата | Инв. N подл.

Копировал | Формат А4

ЭВ.54870124.1.12.00.01.2

Rz40 (√)

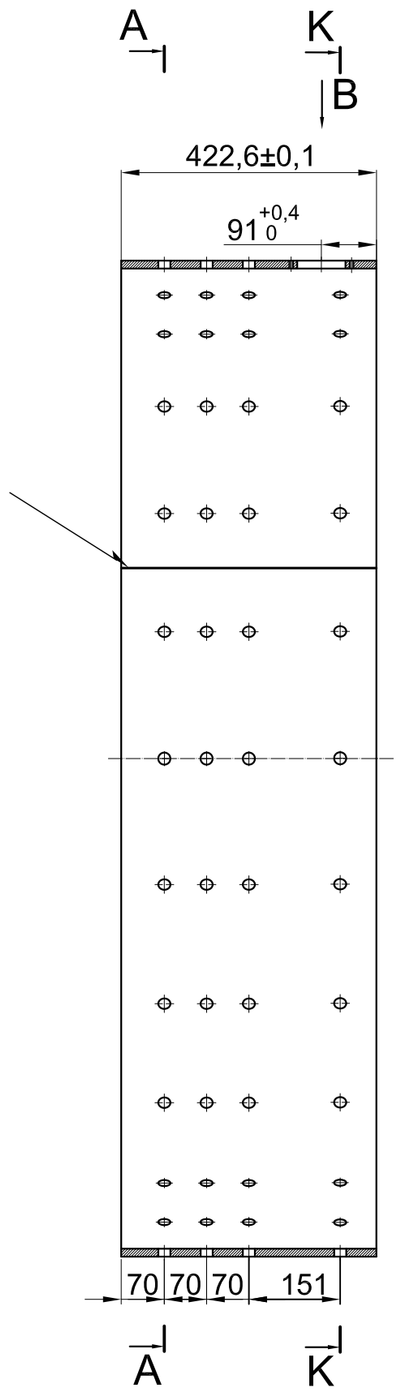

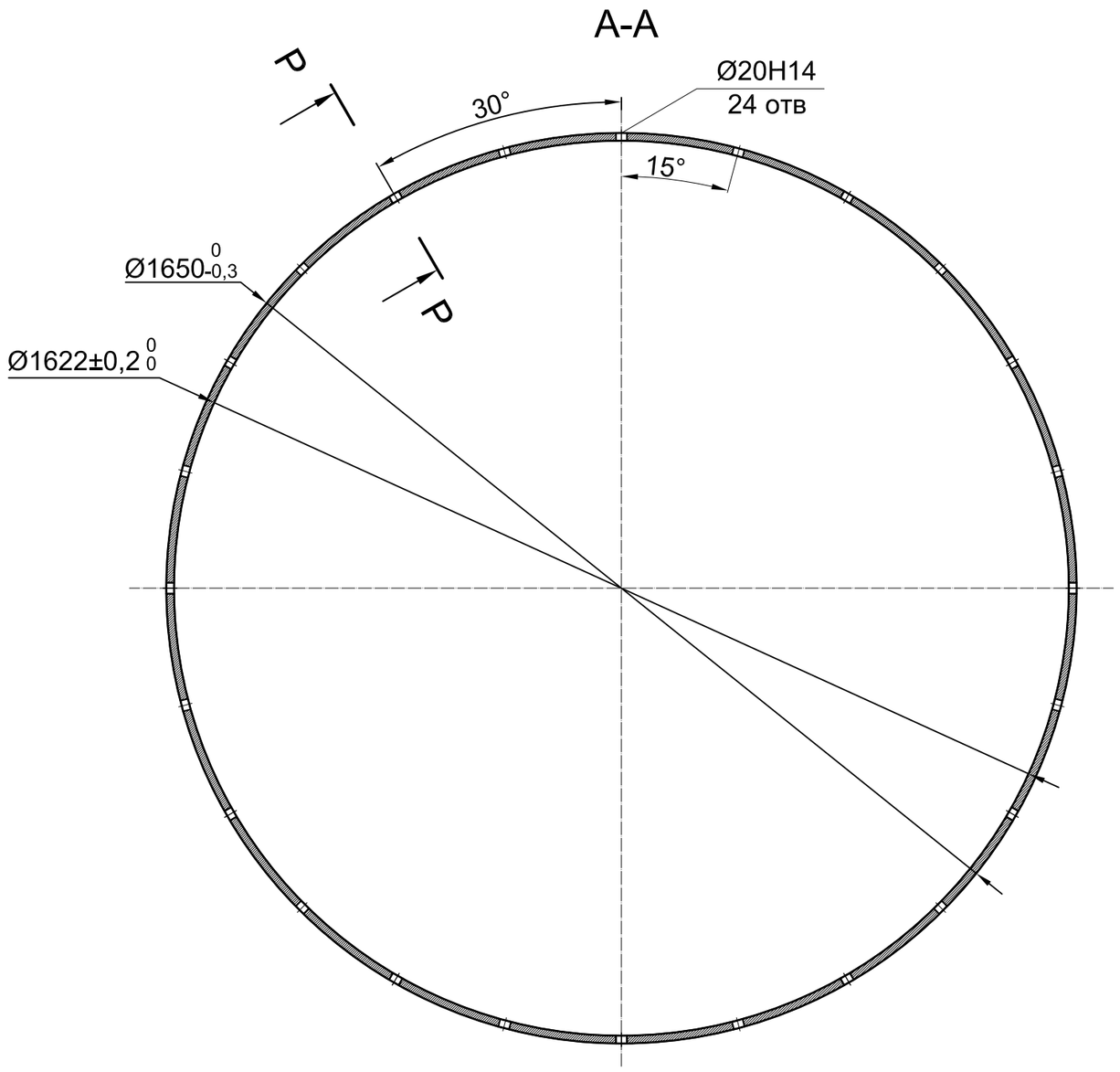

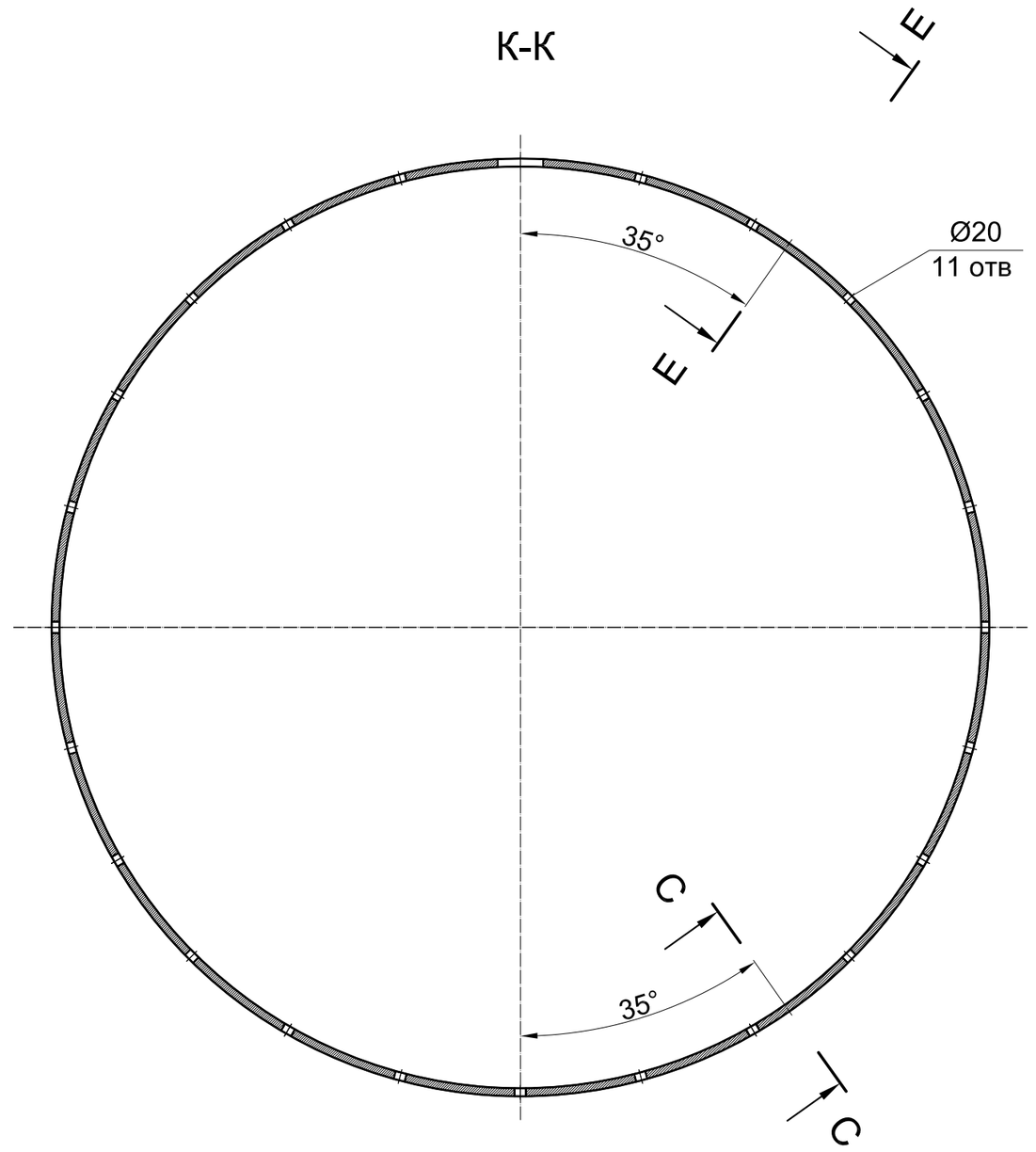

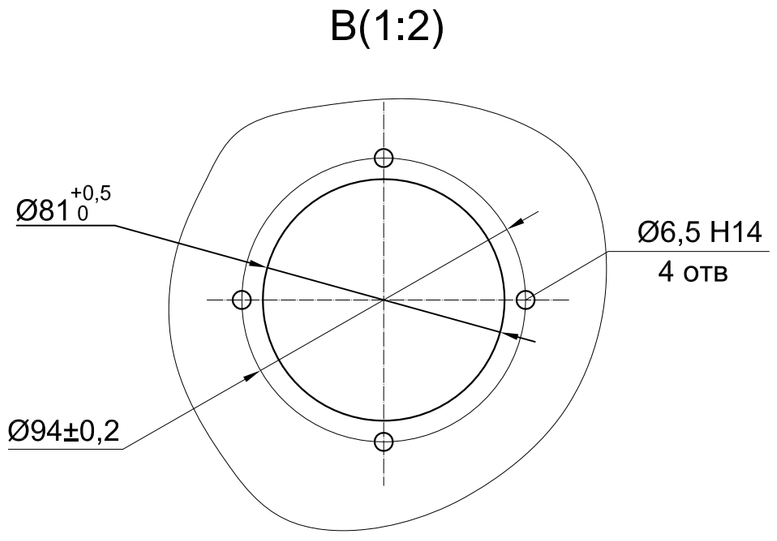

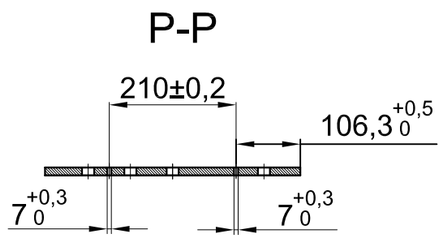

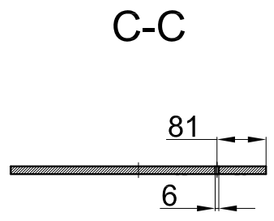

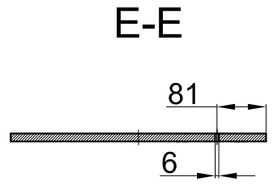

1. Сварка аргонодуговая по ГОСТ 14771-76.
Допуск неуказанных отверстий ± 1 мм

					ЭВ.54870124.1.12.00.01.2			
Изм.	Лист	N докум.	Подпись	Дата	Кольцо	Лит.	Масса	Масштаб 1 : 10
Разраб.						Лист 1	Листов	
Пров.								
Т. контр.								
Н. контр.					АМг6	ФИАН		
Утв.								

Перв. примен. | Справ. N | Подпись и Дата | Инв. N дубл. | Взам. инв. N | Подпись и Дата | Инв. N подл.

Копировал | Формат А2

ЭВ.54870124.1.12.00.01.3

Rz40 (√)

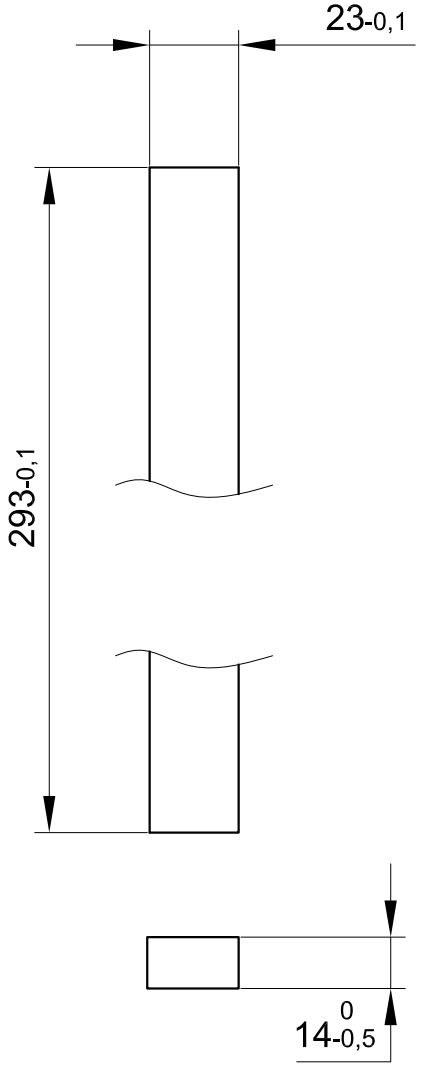

					ЭВ.54870124.1.12.00.01.3			
Изм.	Лист	N докум.	Подпись	Дата	Ребро	Лит.	Масса	Масштаб
Разраб.								1:2
Пров.						Лист 1	Листов	
Т. контр.								
Н. контр.					АМг6	ФИАН		
Утв.								

Перв. примен.

Справ. N

Подпись и Дата

Инв. N дубл.

Взам. инв. N

Подпись и Дата

Инв. N подл.

Копировал

Формат А4

ЭВ.54870124.1.12.02 СБ

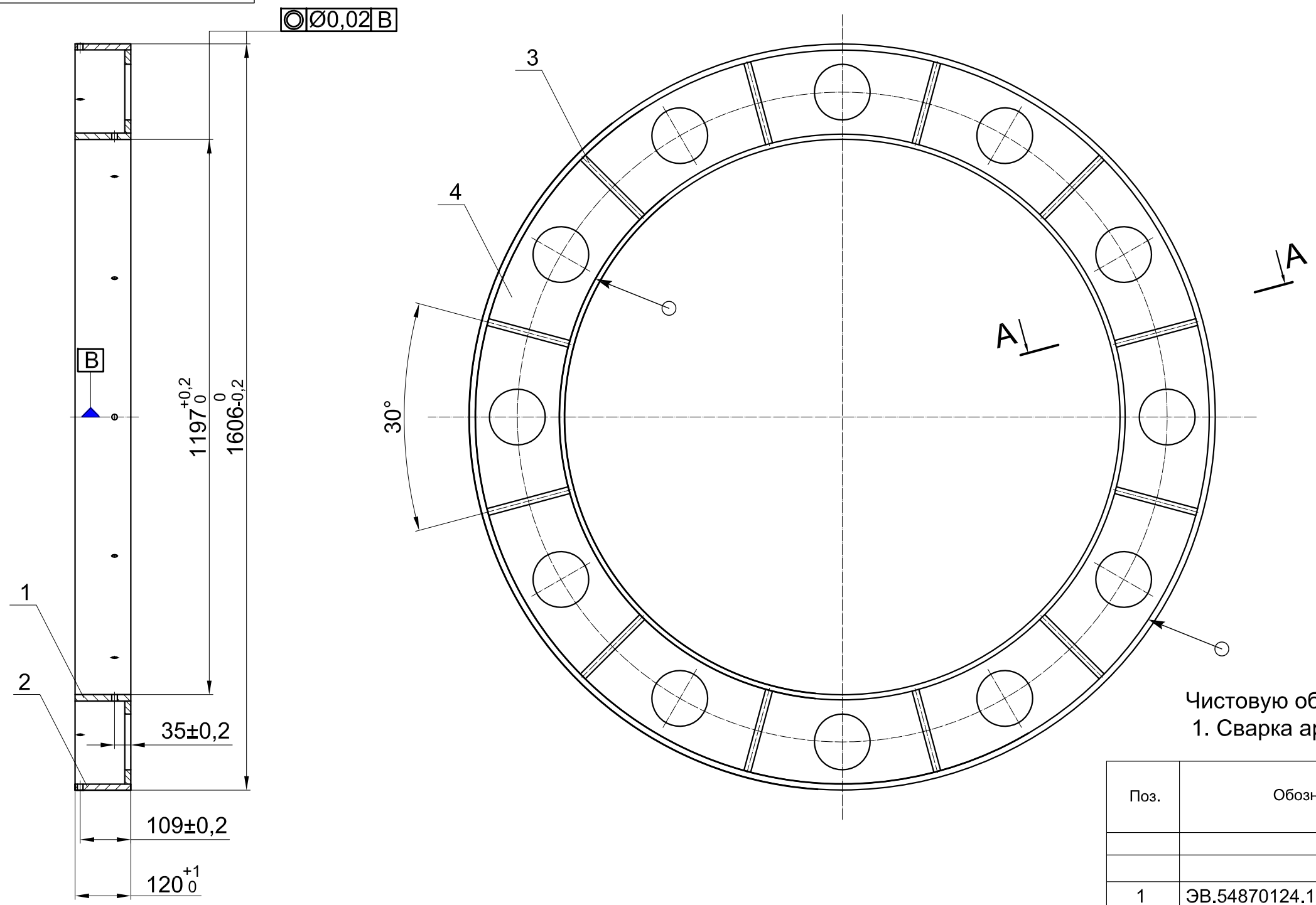

Чистовую обработку проводить после сварки
1. Сварка аргонодуговая по ГОСТ 14771-76.

Поз.	Обозначение	Наименование	Кол-во
		Детали	
1	ЭВ.54870124.1.12.02.1	Обечайка	1
2	ЭВ.54870124.1.12.02.2	Обечайка	1
3	ЭВ.54870124.1.12.02.3	Ребро	12
4	ЭВ.54870124.1.12.02.4	Диск с отверстиями	1

А-А(1:5) (12 мест)

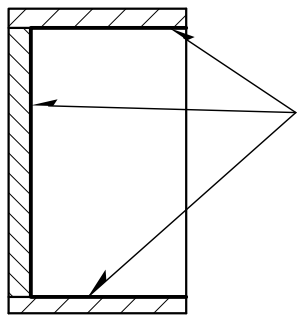

Изм.	Лист	N докум.	Подпись	Дата	ЭВ.54870124.1.12.02			
Разраб.					Стяжка	Лит.	Масса	Масштаб 1 : 10
Пров.								
Т. контр.						Лист 1	Листов	
Н. контр.					ФИАН			
Утв.								

Перв. примен.

Справ. N

Подпись и Дата

Инв. N дубл.

Взам. инв. N

Подпись и Дата

Инв. N подл.

Копировал

Формат А3

ЭВ.54870124.1.12.02.1

Rz40 (√)

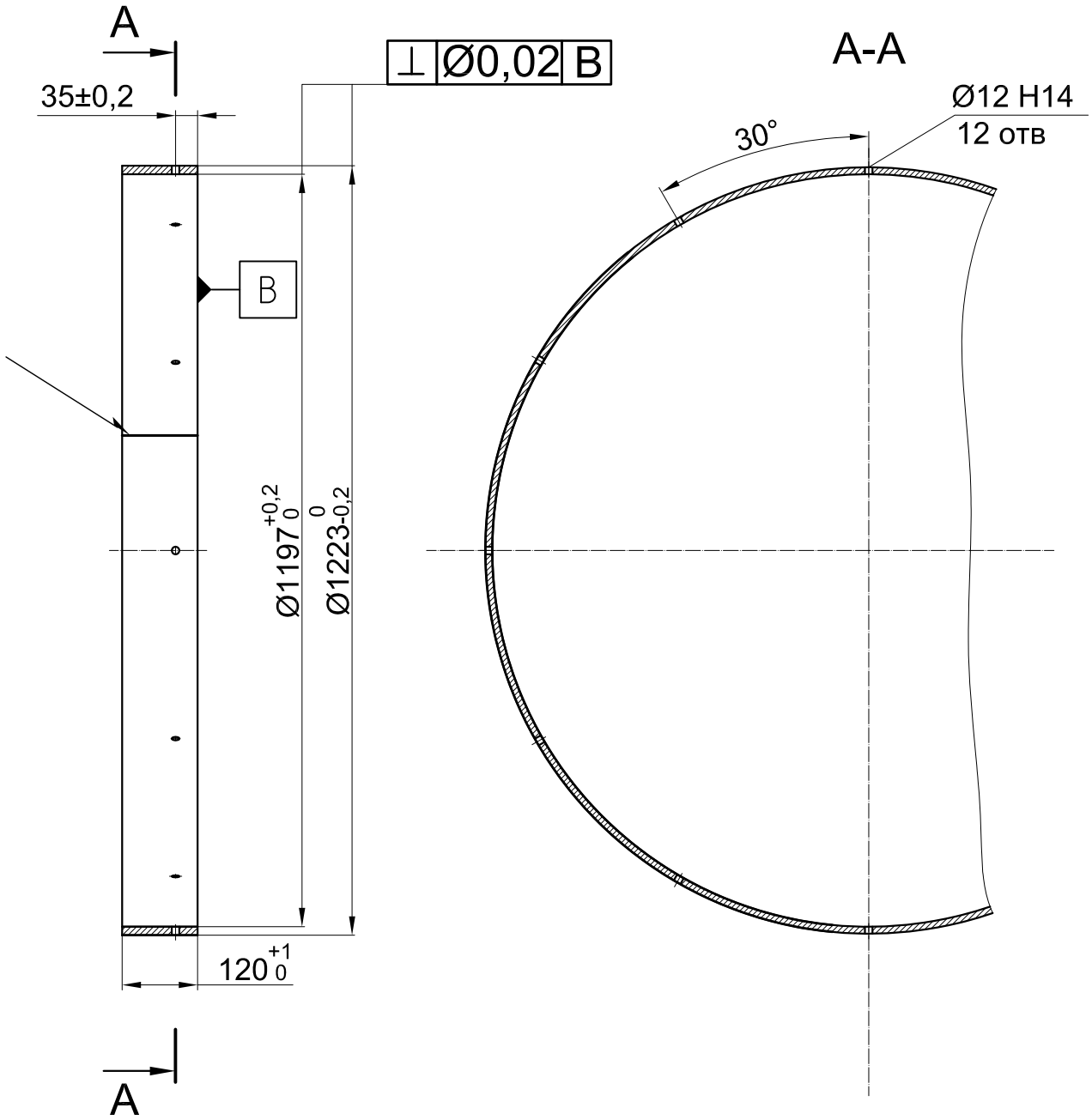

1. Сварка аргонодуговая по ГОСТ 14771-76.

					ЭВ.54870124.1.12.02.1			
Изм.	Лист	N докум.	Подпись	Дата	Обечайка	Лит.	Масса	Масштаб
Разраб.								1 : 10
Пров.								
Т. контр.						Лист 1	Листов	
Н. контр.					АМг6	ФИАН		
Утв.								

Перв. примен.

Справ. N

Подпись и Дата

Инв. N дубл.

Взам. инв. N

Подпись и Дата

Инв. N подл.

Копировал

Формат А4

ЭВ.54870124.1.12.02.2

Rz40 (√)

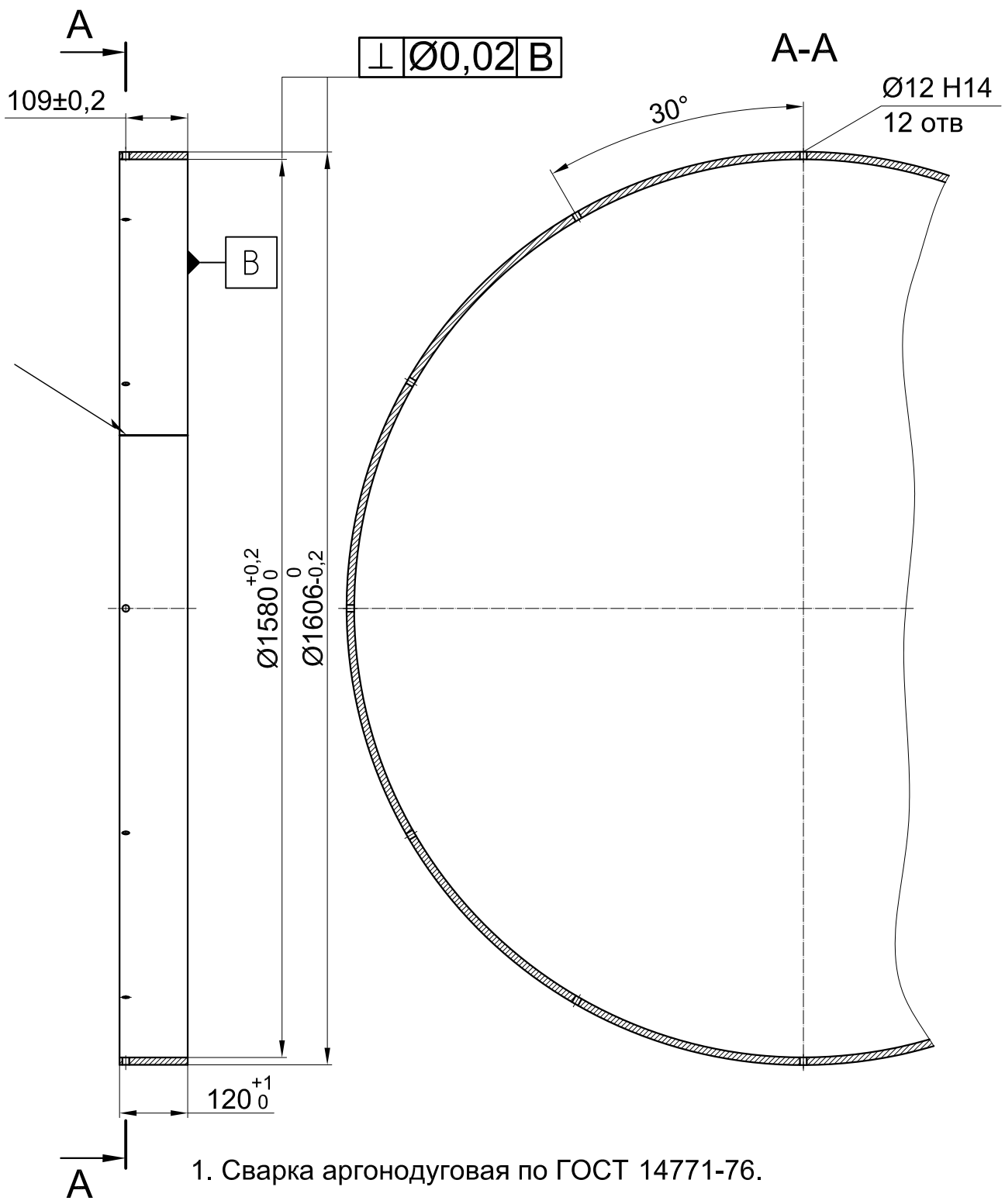

1. Сварка аргонодуговая по ГОСТ 14771-76.

					ЭВ.54870124.1.12.02.2			
Изм.	Лист	N докум.	Подпись	Дата	Обечайка	Лит.	Масса	Масштаб
Разраб.								1 : 10
Пров.						Лист 1	Листов	
Т. контр.								
Н. контр.					АМг6	ФИАН		
Утв.								

Перв. примен.

Справ. N

Подпись и Дата

Инв. N дубл.

Взам. инв. N

Подпись и Дата

Инв. N подл.

Копировал

Формат А4

ЭВ.54870124.1.12.02.3

Rz40 (√)

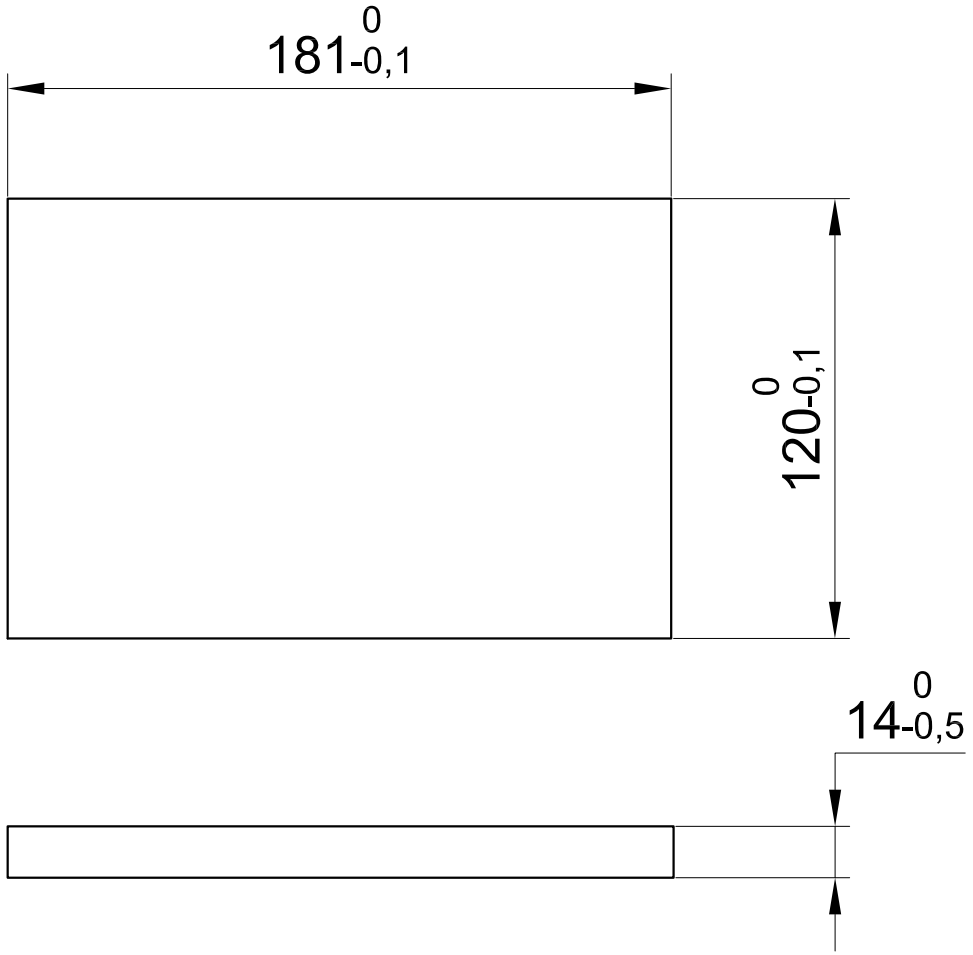

					ЭВ.54870124.1.12.02.3			
Изм.	Лист	N докум.	Подпись	Дата	Ребро	Лит.	Масса	Масштаб
Разраб.								1:2
Пров.						Лист 1	Листов	
Т. контр.								
					АМг6	ФИАН		
Н. контр.								
Утв.								

Перв. примен.

Справ. N

Подпись и Дата

Инв. N дубл.

Взам. инв. N

Подпись и Дата

Инв. N подл.

Копировал

Формат А4

ЭВ.54870124.1.12.02.4

Rz40(√)

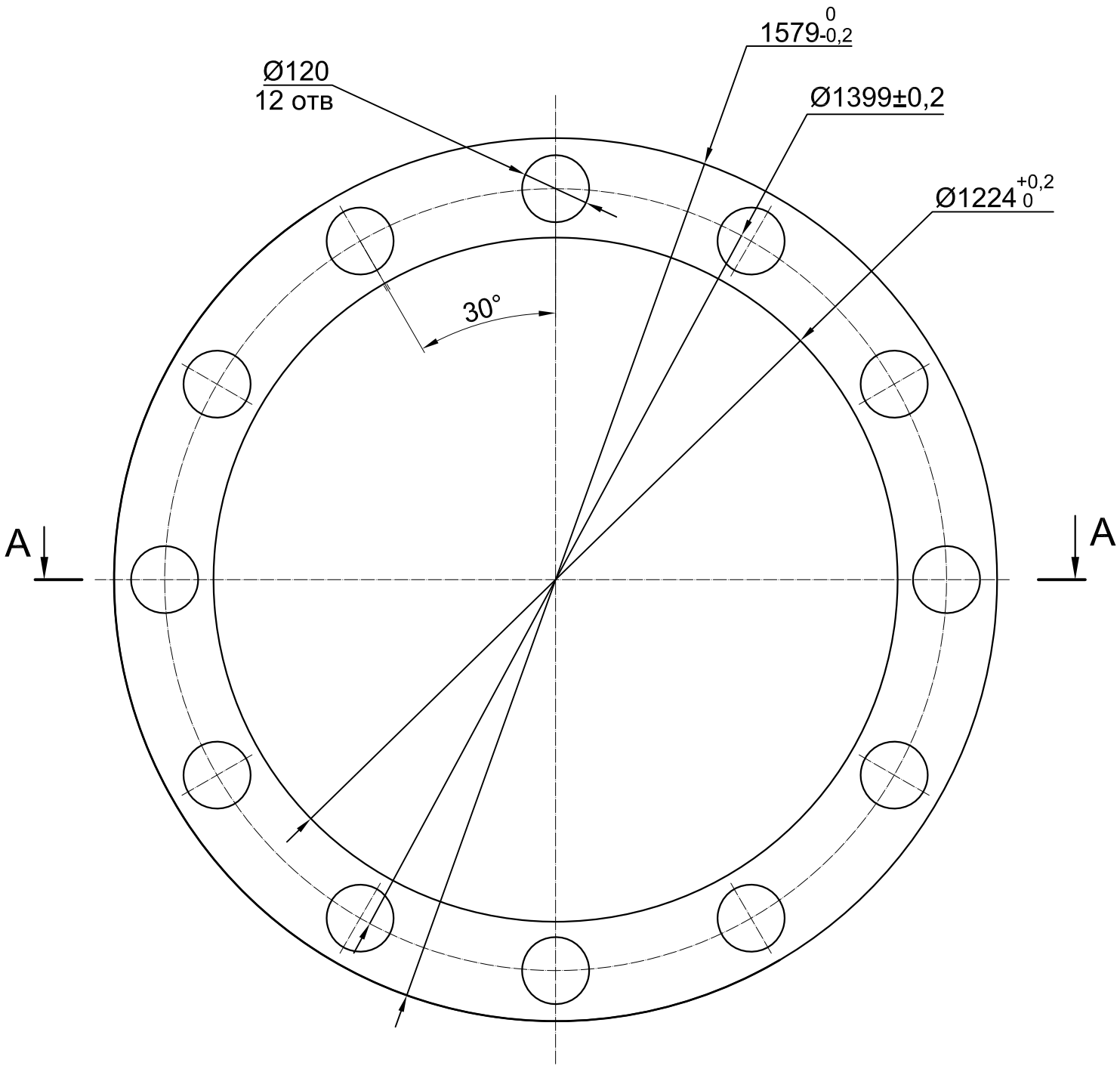

A-A

					ЭВ.54870124.1.12.02.4			
Изм.	Лист	N докум.	Подпись	Дата	Диск с отверстиями	Лит.	Масса	Масштаб
Разраб.								1 : 10
Пров.						Лист 1	Листов	
Т. контр.								
Н. контр.					АМг6	ФИАН		
Утв.								

Перв. примен.

Справ. N

Подпись и Дата

Инв. N дубл.

Взам. инв. N

Подпись и Дата

Инв. N подл.

Копировал

Формат А3