Формат	Зона	Поз.	Обозначение	Наименование	Кол.	Приме-чание
				Документация		
			УРП-1500-3.ФП1.00.100СБ	Сборочный чертеж		А4×3
				Детали		
А3		4	УРП-1500-3.ФП1.00.101	Шток	1	
		6	УРП-1500-3.ФП1.00.103	Решетка	1	А4×3
		7	УРП-1500-3.ФП1.00.104	Оболочка	1	А4×3
А4		8	УРП-1500-3.ФП1.00.105	Гайка	1	
А4		9	УРП-1500-3.ФП1.00.106	Шайба	1	
А3		10	УРП-1500-3.ФП1.00.107	Сетка	2	
		11	-01	Сетка	1	
А1		12	УРП-1500-3.ФП1.00.108	Корпус	1	

Перв. примен.

Справ. №

Подп. и дата

Инв. № дубл.

Взам. инв. №

Подп. и дата

Инв. № подл.

Изм.	Лист	№ докум.	Подп.	Дата
Разраб.				
Пров.				
Н.контр.				
Утв.				

УРП-1500-3.ФП1.00.100

Фильтр

Лит.	Лист	Листов
	1	2

Копировал

Формат А4

Формат	Зона	Поз.	Обозначение	Наименование	Кол.	Приме-чание
				Стандартные изделия		
		14		Гайка М16-6Н.6.016	1	
				ГОСТ 5915-70		
		15		Шайба 16.04.016	1	
				ГОСТ 11371-78		
		16		Штифт 2т6×10	1	36...42 $HRC_э$
				ГОСТ 3128-70		

Подп. и дата

Инв. № дубл.

Взам. инв. №

Подп. и дата

Инв. № подл.

Изм.	Лист	№ докум.	Подп.	Дата

УРП-1500-3.ФП1.00.100

Лист 2

Копировал

Формат А4

УРП-1500-3.ФП1.00.100 СБ

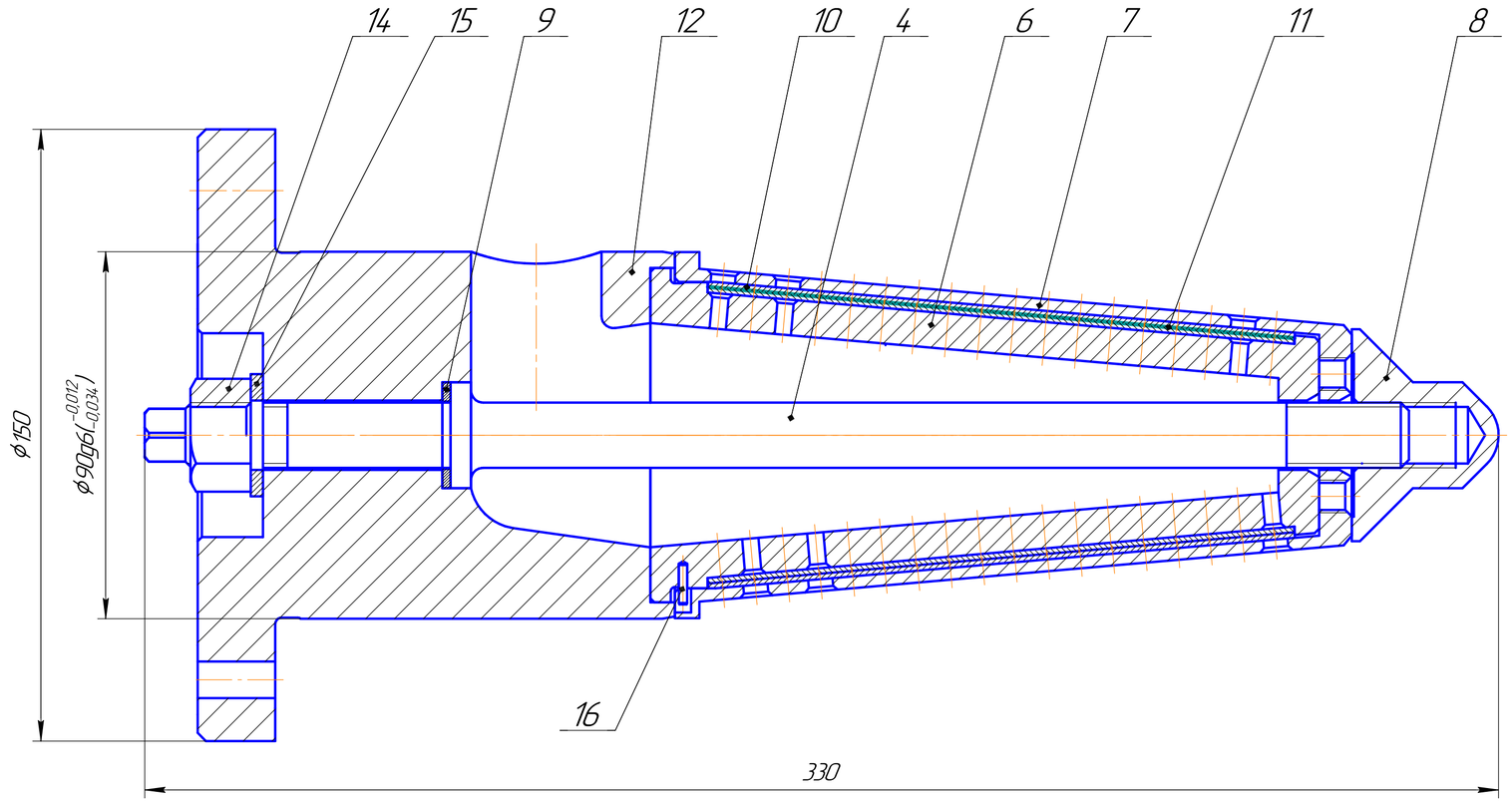

1 Размеры для справок.
2 Резьбовые соединения смазать смазкой ВНИИ НП-210 ТУ38-101275-72.
3 Сетку поз.11 уложить между слоями сетки поз.10.
4 При укладке сеток поз.10 и поз.11 обеспечить расположение стыков через 120°±10°.
5 Остальные требования согласно УРП-1500-3.00.000ТУ1.

Изм.	Лист	№ докум.	Подп.	Дата	УРП-1500-3.ФП1.00.100 СБ			
Разраб.					Фильтр Сборочный чертеж	Лит.	Масса	Масштаб
Пров.							8,63	1:1
Т.контр.						Лист	Листов 1	
Н.контр.								
Утв.								

Перв. примен. | Справ. № | Подп. и дата | Инв. № дубл. | Взам. инв. № | Подп. и дата | Инв. № подл.

Копировал | Формат А4×3

УРП-1500-3.ФП1.00.101

Rz 40 (√)

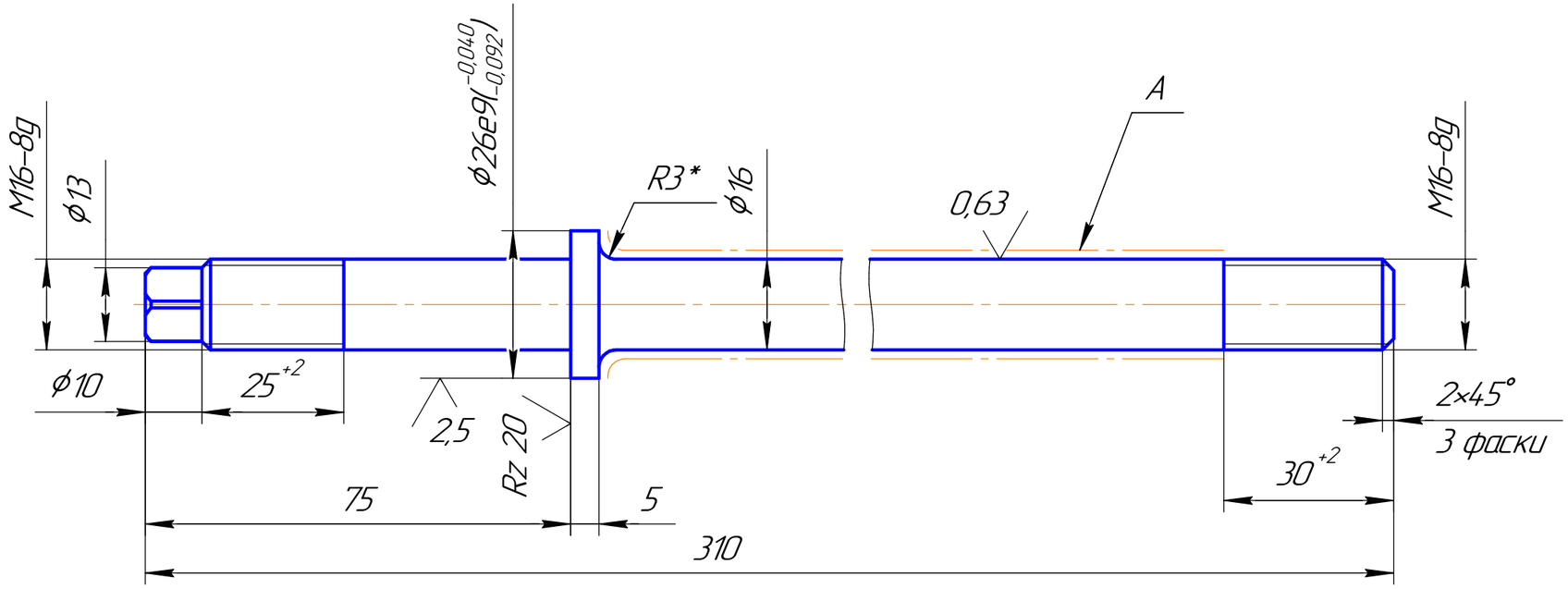

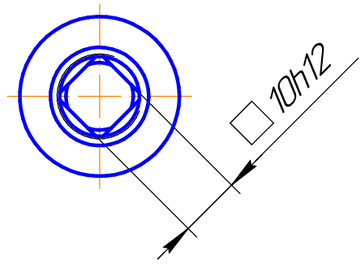

1 $HRC_э$ 37...42.
2 * Размеры обеспеч. инстр.
3 Покрытие: поверхн. А – Х9 мол. Допускается наличие хрома на соседних поверхностях.
4 Поверхн. А полировать до и после покрытия.
5 Остальные требования согласно УРП-1500-3.00.000ТУ.

Изм.	Лист	№ докум.	Подп.	Дата	УРП-1500-3.ФП1.00.101		
Разраб.					Шток	Лит.	Масса: 0,49 / Масштаб: 1:1
Пров.						Лист	Листов 1
Т.контр.							
Н.контр.					Сталь 40Х ГОСТ 4543-71		
Утв.							

Перв. примен. | Справ. № | Подп. и дата | Инв. № дубл. | Взам. инв. № | Подп. и дата | Инв. № подл.

Копировал | Формат А3

УРП-1500-3.ФП1.00.103

Перв. примен. | Справ. № | Подп. и дата | Инв. № дубл. | Взам. инв. № | Подп. и дата | Инв. № подл.

Rz 20 (√)

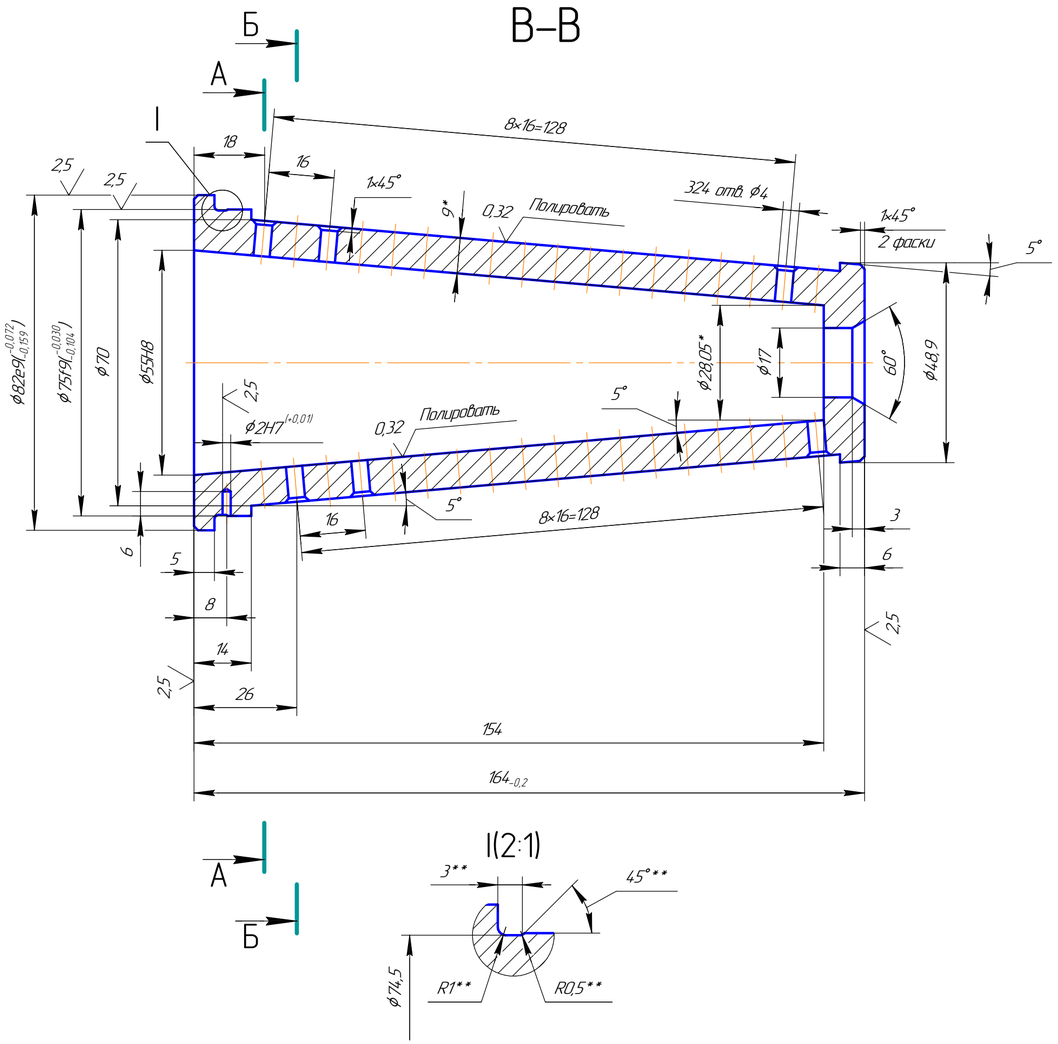

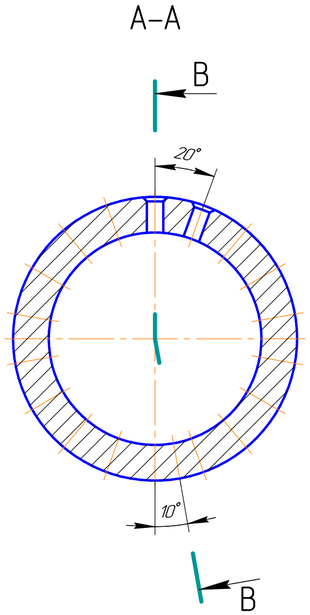

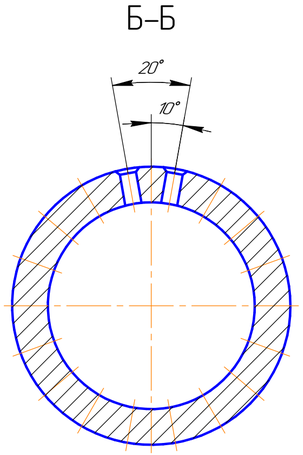

1 * Размеры для справок.
2 ** Размеры обеспеч. инстр.
3 Азотировать h 0,35...0,55; 61...71 $HRC_э$.
4 Остальные требования согласно УРП-1500-3.00.000ТУ.

					УРП-1500-3.ФП1.00.103			
Изм.	Лист	№ докум.	Подп.	Дата	Решетка	Лит.	Масса	Масштаб
Разраб.							1,54	1:1
Пров.						Лист	Листов 1	
Т.контр.								
Н.контр.					Сталь 38Х2М10А ГОСТ 4543-71			
Утв.								

Копировал | Формат А4×3

УРП-1500-3.ФП1.00.104

Перв. примен. | Справ. № | Подп. и дата | Инв. № дубл. | Взам. инв. № | Подп. и дата | Инв. № подл.

Rz 20 (√)

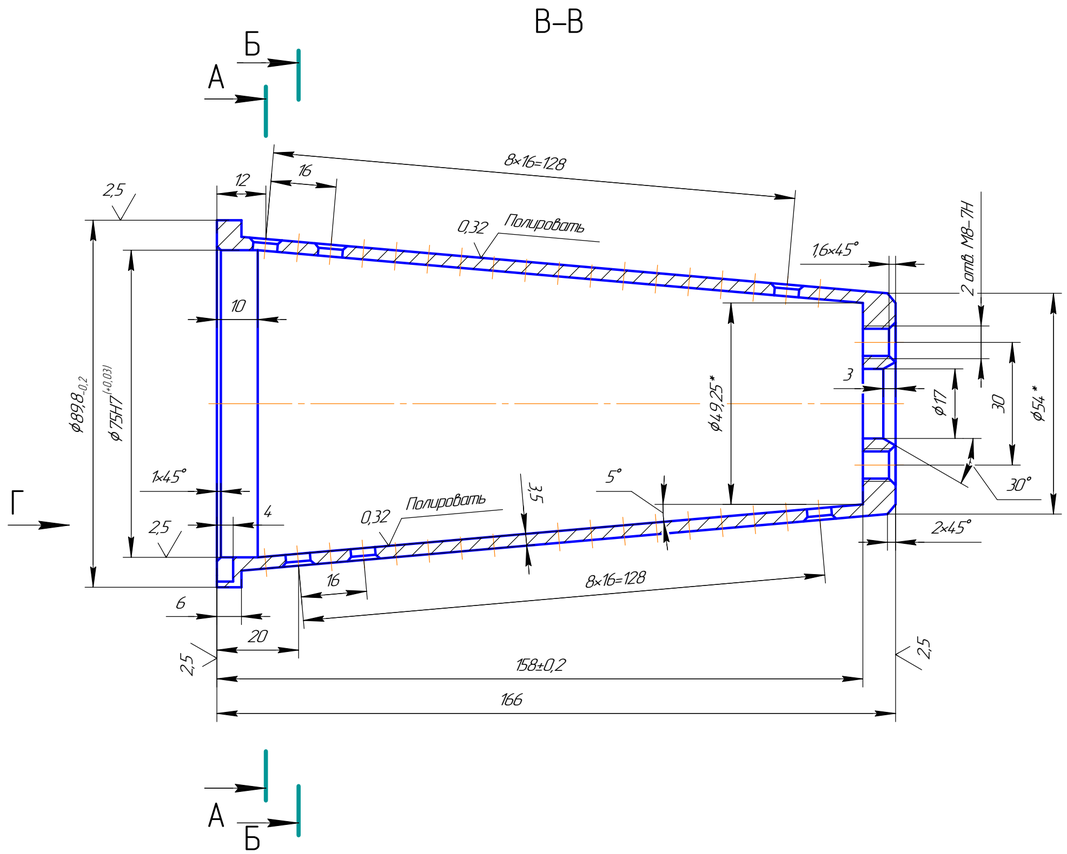

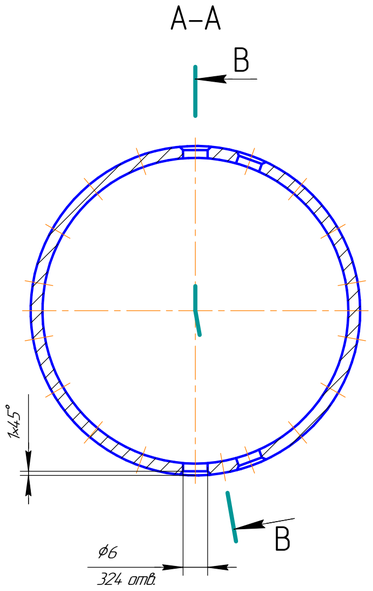

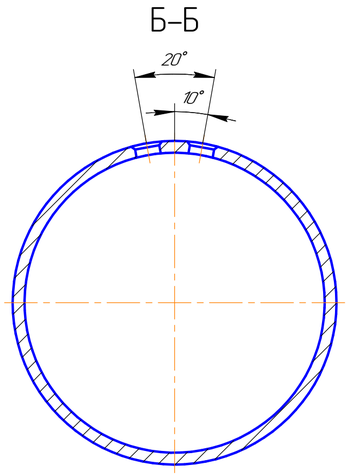

Вид Г

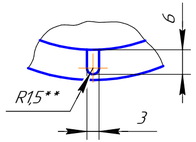

1 30...35 $HRC_э$.
2 * Размеры для справок.
3 ** Размеры обеспеч. инстр.
4 Масса заготовки 10,46 кг., не более КИМ – не менее 0,06.
5 Остальные требования согласно УРП-1500-3.00.000ТУ1.

					УРП-1500-3.ФП1.00.104			
Изм.	Лист	№ докум.	Подп.	Дата	Оболочка	Лит.	Масса	Масштаб
Разраб.							0,73	1:1
Пров.						Лист	Листов 1	
Т.контр.								
Н.контр.					Сталь 40Х ГОСТ 4543-71			
Утв.								

Копировал Формат А4×3

УРП-1500-3.ФП1.00.105

Rz 40 (√)

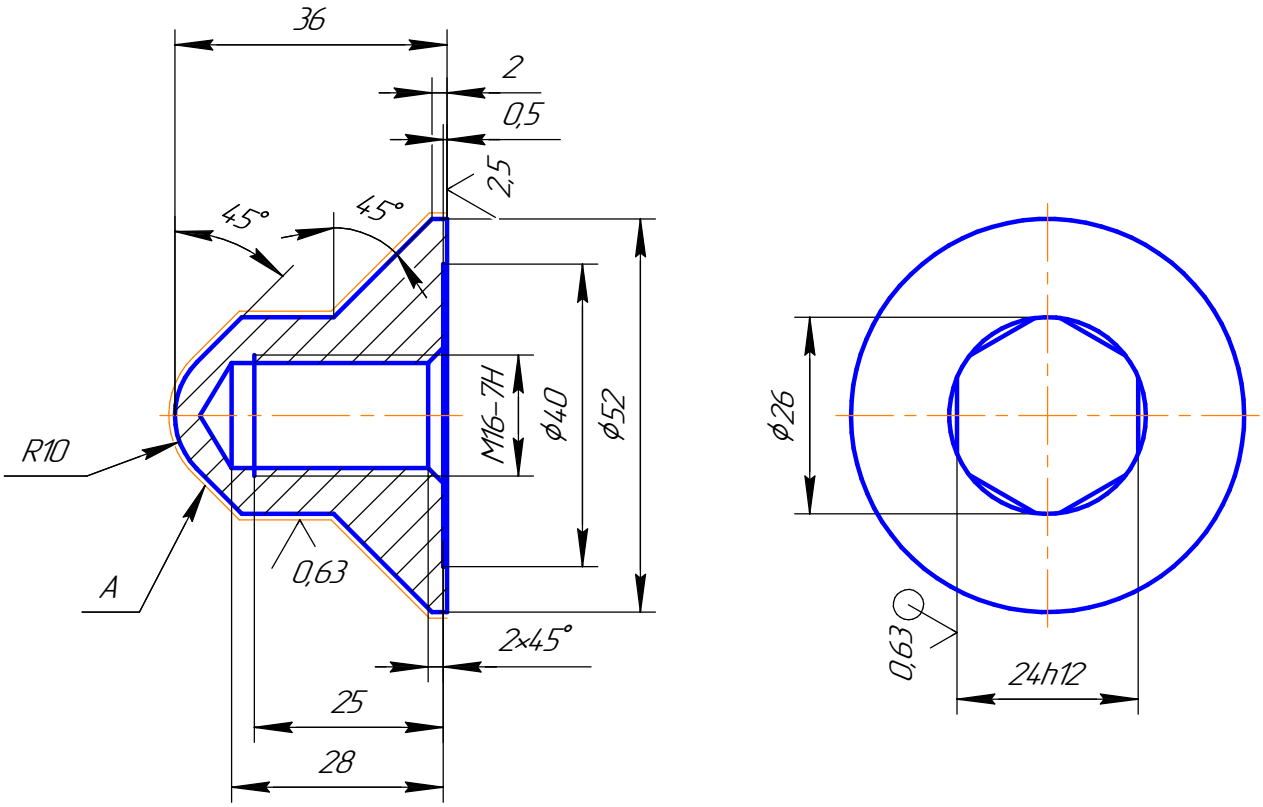

1 37...42 $HRC_э$.

2 * Размеры обеспеч. инстр.

3 Покрытие поверхн. А – Х9 мол. Допускается наличие хрома на соседних поверхностях.

4 Остальные требования согласно УРП-1500-3.00.000ТУ1.

5 Поверхн. А полировать до и после покрытия.

Изм.	Лист	№ докум.	Подп.	Дата	УРП-1500-3.ФП1.00.105		
Разраб.					Гайка	Лит.	Масса: 0,18 / Масштаб: 1:1
Пров.						Лист	Листов 1
Т.контр.							
Н.контр.					Сталь 40Х ГОСТ 4543-71		
Утв.							

Перв. примен. | Справ. № | Подп. и дата | Инв. № дубл. | Взам. инв. № | Подп. и дата | Инв. № подл.

Копировал | Формат А4

УРП-1500-3.ФП1.00.105-01

Rz 40 (√)

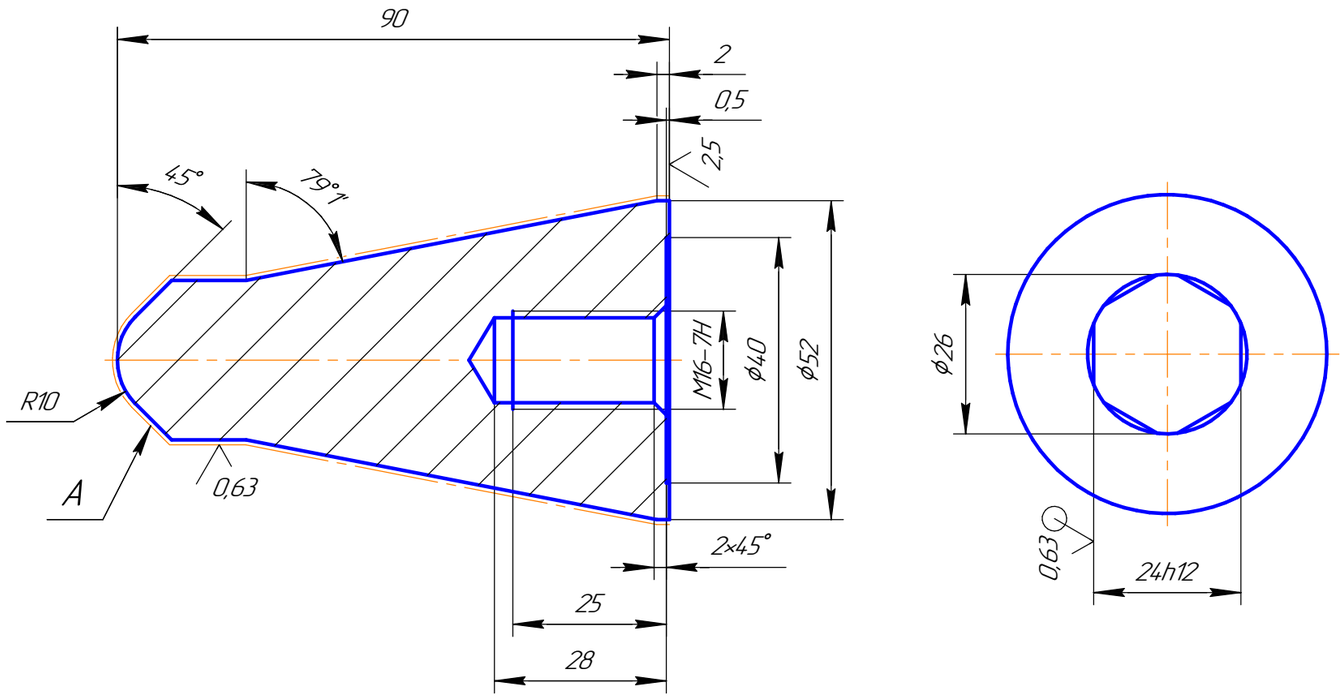

1 37...42 $HRC_э$.
2 * Размеры обеспеч. инстр.
3 Покрытие поверхн. А – Х9 мол. Допускается наличие хрома на соседних поверхностях.
4 Остальные требования согласно УРП-1500-3.00.000ТУ1.
5 Поверхн. А полировать до и после покрытия.

					УРП-1500-3.ФП1.00.105-01		
Изм.	Лист	№ докум.	Подп.	Дата	Гайка	Лит.	Масса	Масштаб
Разраб.							0,71	1:1
Пров.						Лист	Листов 1	
Т.контр.								
					Сталь 40Х ГОСТ 4543-71		
Н.контр.							
Утв.							

Перв. примен. | Справ. № | Подп. и дата | Инв. № дубл. | Взам. инв. № | Подп. и дата | Инв. № подл.

Копировал | Формат А3

УРП-1500-3.ФП1.00.106

Rz 40 (√)

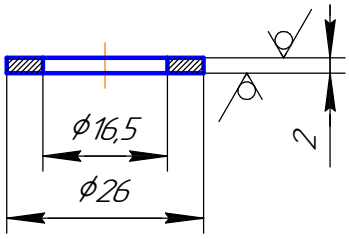

1 * Размер для справок.

2 Технические требования согласно УРП-1500-3.00.000ТУ1.

Изм.	Лист	№ докум.	Подп.	Дата
Разраб.				
Пров.				
Т.контр.				
Н.контр.				
Утв.				

УРП-1500-3.ФП1.00.106

Шайба

Лит.	Масса	Масштаб
	0,002	1:1
Лист	Листов 1	

Лист АМг6М-2
ГОСТ 21631-76

Перв. примен. | Справ. № | Подп. и дата | Инв. № дубл. | Взам. инв. № | Подп. и дата | Инв. № подл.

Копировал | Формат А4

УРП-1500-3.ФП1.00.107

Обозначение	Материал	Масса
УРП-1500-3.ФП1.00.107	Сетка №04×0,15 ТУ 14-4-507-99	0,05
-01	Сетка полутомпаковая 02 ГОСТ 6613-86	0,041

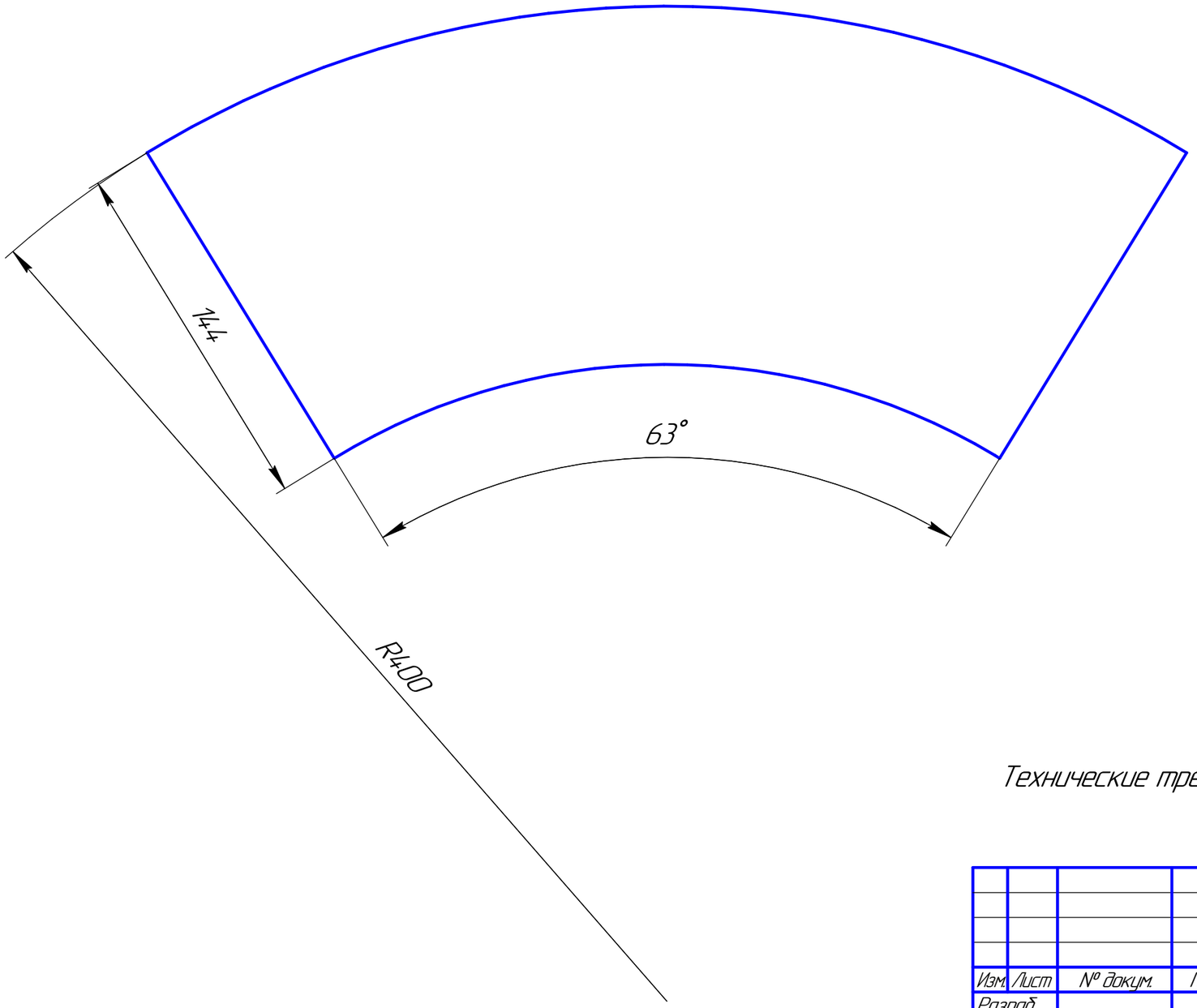

Технические требования согласно УРП-1500-3.00.000ТУ1.

Изм.	Лист	№ докум.	Подп.	Дата
Разраб.				
Пров.				
Т.контр.				
Н.контр.				
Утв.				

УРП-1500-3.ФП1.00.107

Сетка

Лит.	Масса	Масштаб
	см. табл.	1:2
Лист	Листов 1	

см. табл.

Перв. примен.

Справ. №

Подп. и дата

Инв. № дубл.

Взам. инв. №

Подп. и дата

Инв. № подл.

Копировал

Формат А3

УРП-1500-3.ФП1.00.108

Rz 40

А–А

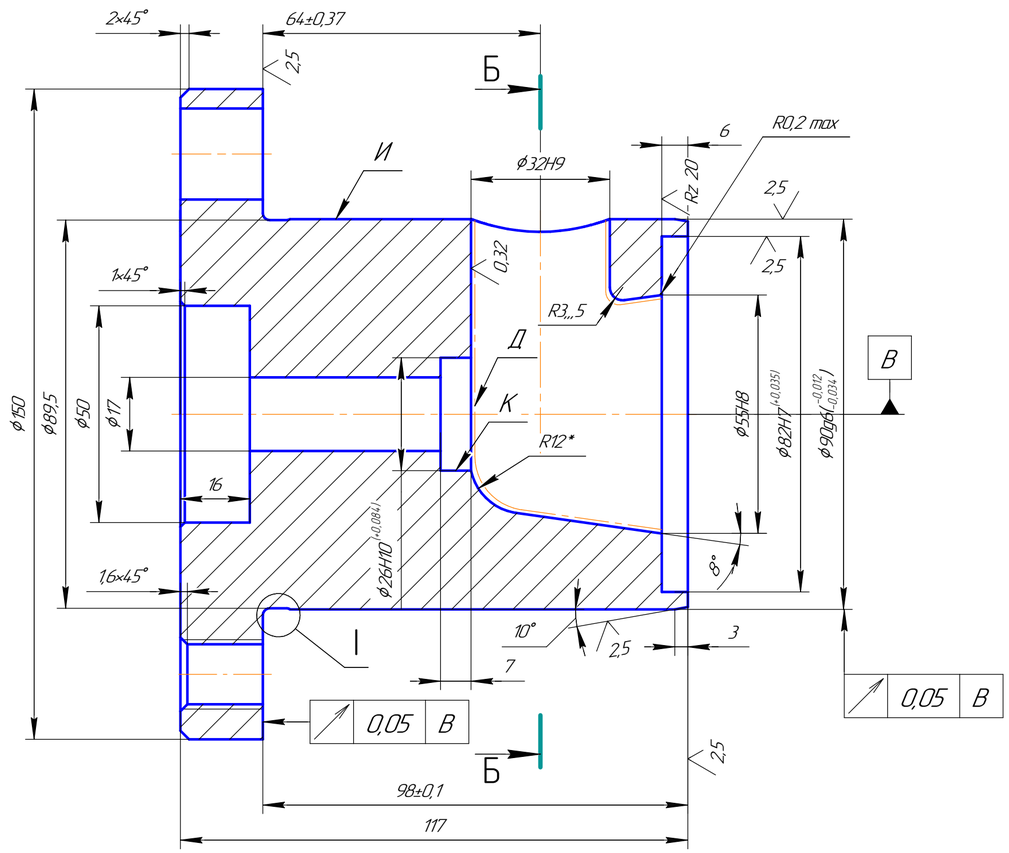

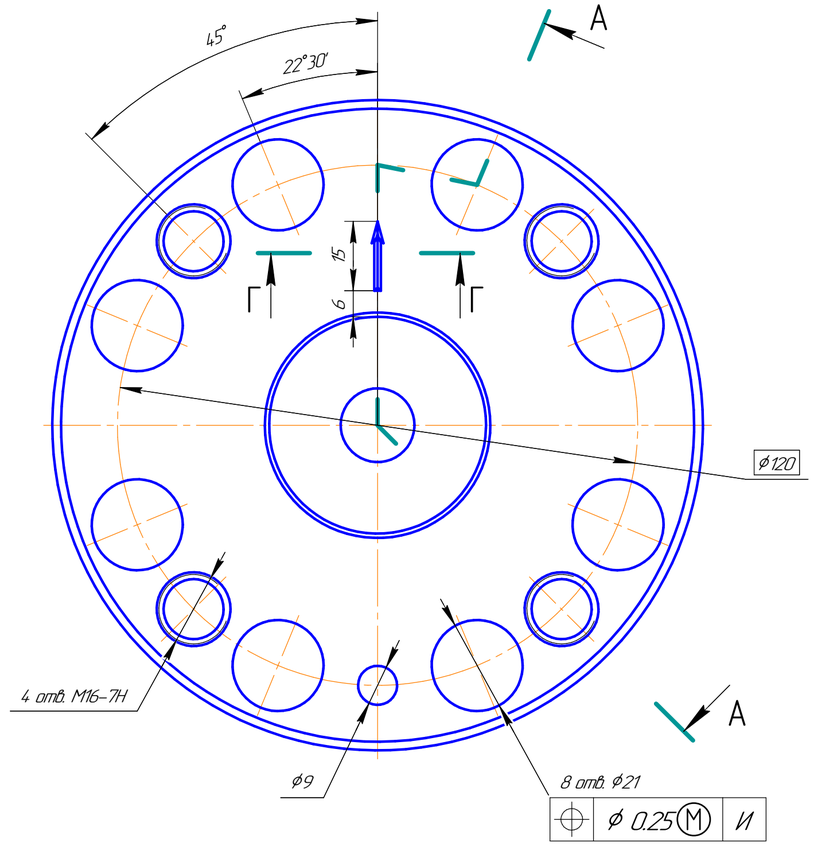

Б–Б

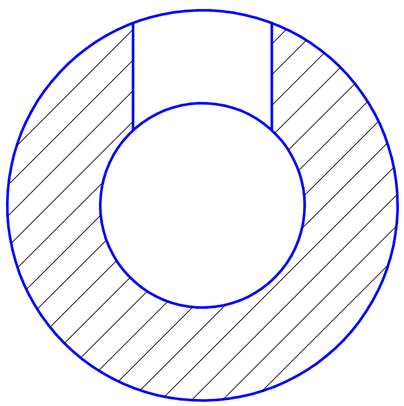

I(2:1)

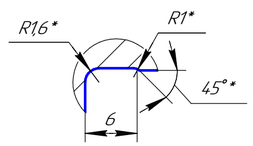

Г–Г(5:1)

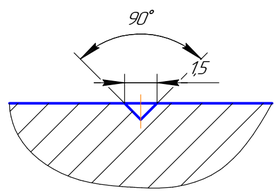

1 Масса заготовки кг, не более КИМ – не менее
2 * Размеры обеспеч. инстр.
3 Стрелку нанести ударным способом. Допускается стрелку выполнить фрезерованием.
4 Покрытие поверхности Д Х24...50 молочное. Допускается наличие хрома на поверхн. К. Требования к покрытию по ГОСТ 9301-86.
5 После покрытия полировать.
6 Остальные технические требования по УРП-1500-3.00.000ТУ1.

Изм.	Лист	№ докум.	Подп.	Дата	УРП-1500-3.ФП1.00.108		
Разраб.					Корпус	Лит.	Масса: 5,63 / Масштаб: 1:1
Пров.						Лист	Листов: 1
Т.контр.							
Н.контр.					Сталь 40Х ГОСТ 4543-71		
Утв.							

Перв. примен. | Справ. № | Подп. и дата | Инв. № дубл. | Взам. инв. № | Подп. и дата | Инв. № подл.

Копировал | Формат А2