Г5000.04.00.001

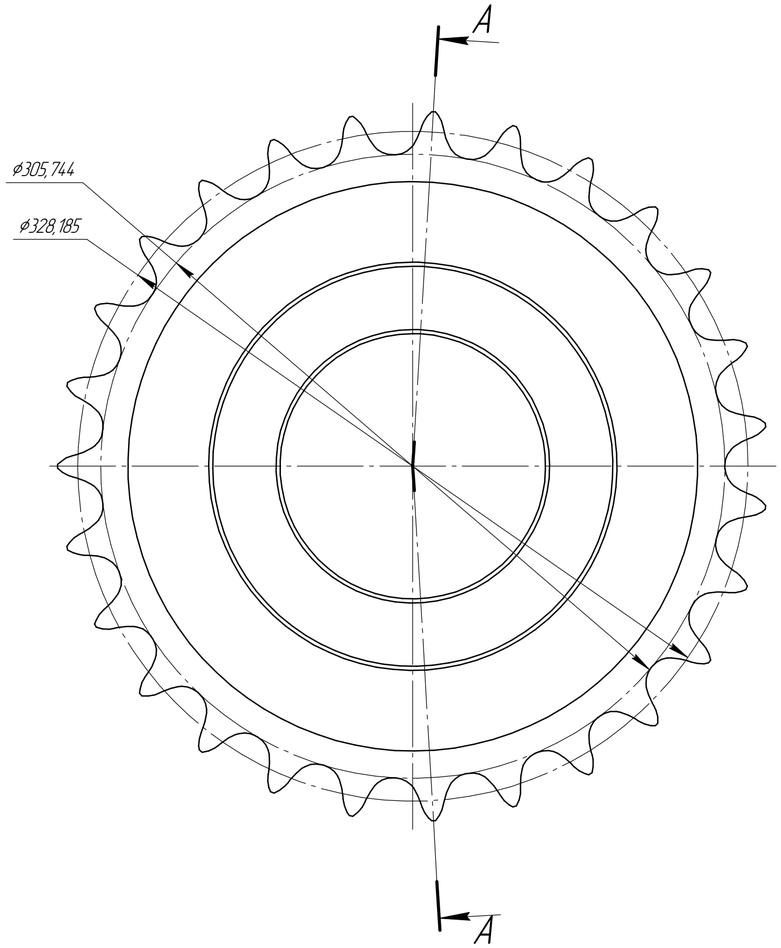

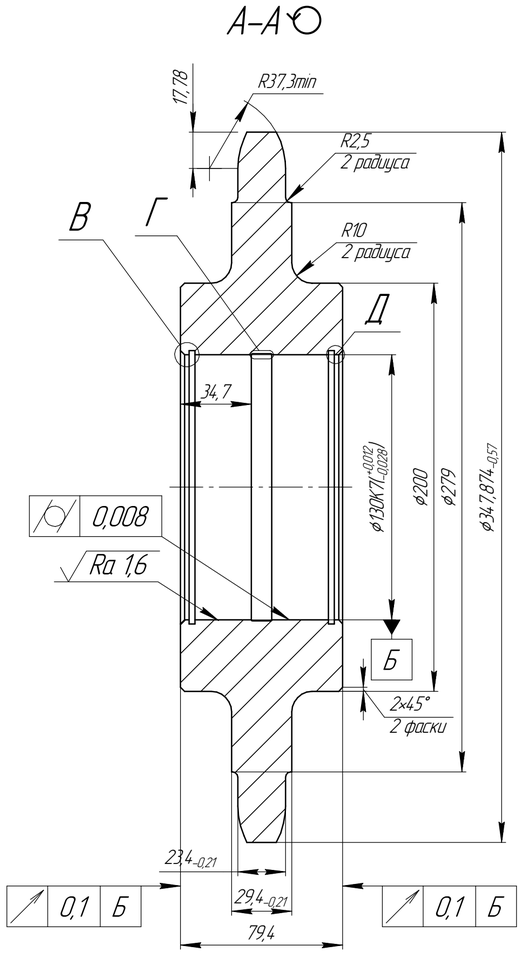

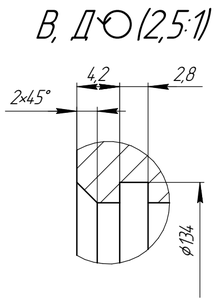

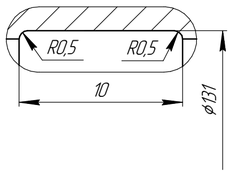

Ra 6,3 (√)

Число зубьев		z	27
Сопрягаемая цепь	Обозначение	–	ПР-38,1-127 ГОСТ 13568-97
	Шаг	t	38,1
	Диаметр ролика	d	22,23
Профиль зуба по ГОСТ 591-69		–	Со смещением
Класс точности по ГОСТ 591-69		–	В
Диаметр окружности впадин		D_i	$305,744_{-0,32}$
Допуск на разность шагов		δ_t	0,16
Радиальное биение окружности впадин		E_0	0,32
Торцовое биение зубчатого венца		–	0,32
Диаметр делительной окружности		D_d	328,185
Сопрягаемая цепь	Ширина внутренней пластины	h	36,2
	Расстояние между внутренними пластинами	$B_{вн}$	25,4

1 *Размеры для справок.
2 Общие допуски по ГОСТ 30893.2-mK.
3 Цементировать наружные поверхности глубиной h=0,8...1,2мм твердостью 44...48 HRC.
4 Материал заменитель 18ХГТ ГОСТ 4543-71.

Изм.	Лист	№ докум.	Подп.	Дата	Г5000.04.00.001			
Разраб.					Звездочка z27	Лит.	Масса	Масштаб
Пров.							17,21	1:2
Т.контр.						Лист	Листов	1
Н.контр.					Сталь 40Х ГОСТ 4543-2016			
Утв.								

Копировал Формат А4×3

Перв. примен. | Справ. № | Подп. и дата | Инв. № дубл. | Взам. инв. № | Подп. и дата | Инв. № подл.