4

шахта

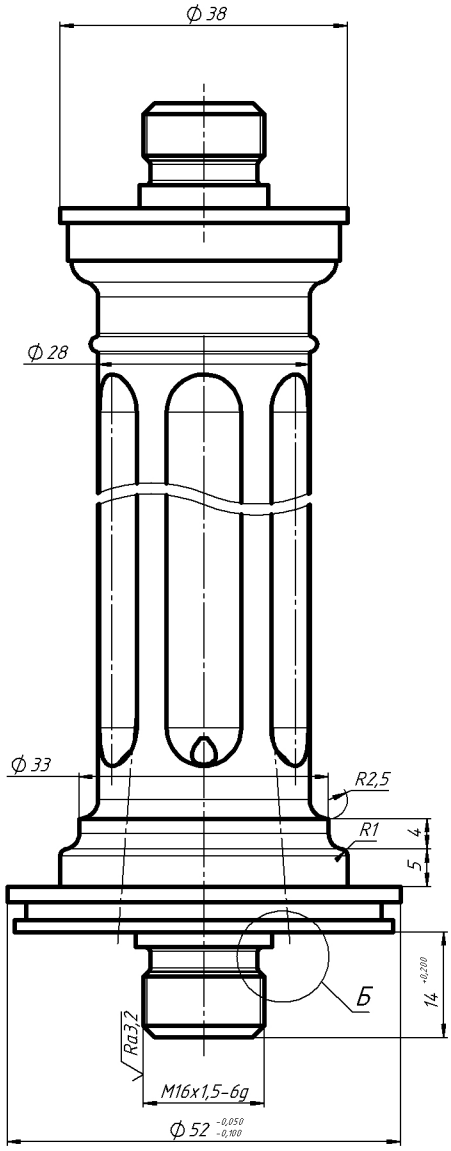
Ф 38
Ф 28
Ф 33
R2,5
R1
4
5
14 +0,200
Б
Ra3,2
M16x1,5-6g
Ф 52 -0,050 -0,100

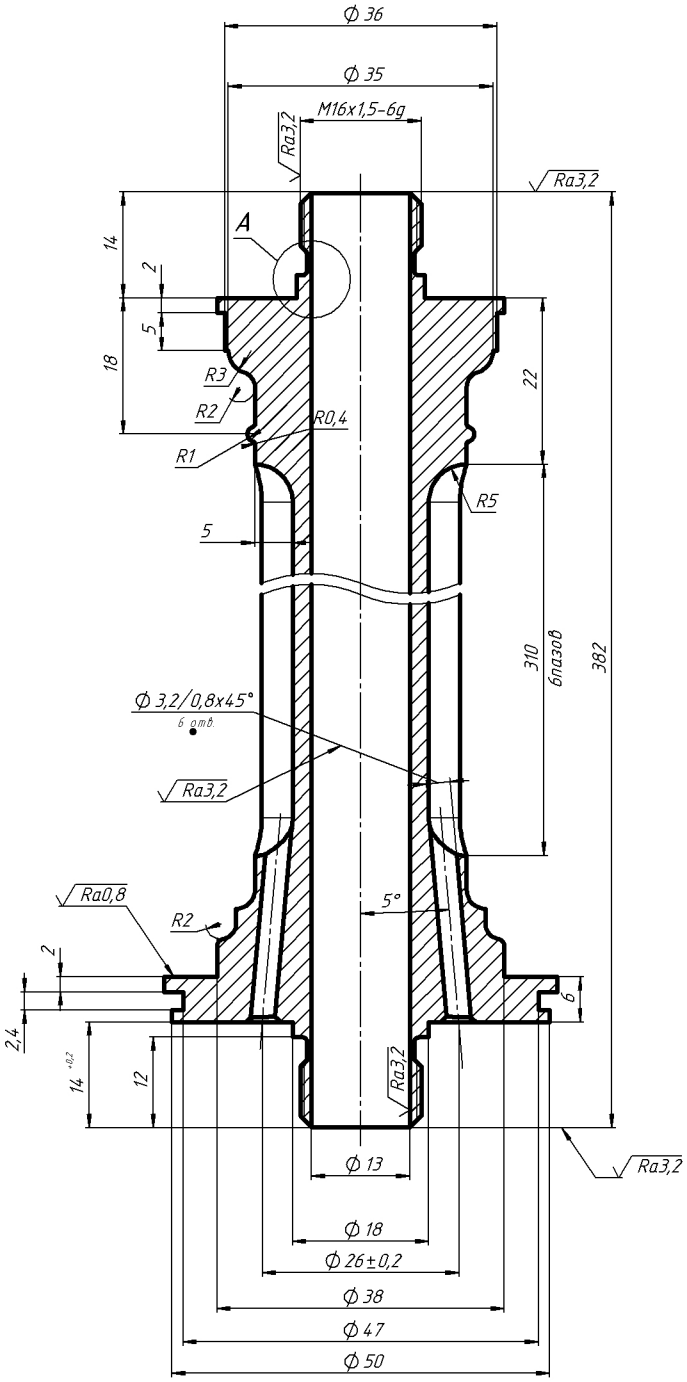
Ф 36
Ф 35
M16x1,5-6g
Ra3,2
A
14
2
5
18
R3
R2
R0,4
R1
22
R5
5
310
базов
382
Ф 3,2/0,8x45°
6 отв.
Ra3,2
Ra0,8
R2
5°
2
6
2,4
14 +0,2
12
Ra3,2
Ra3,2
Ф 13
Ф 18
Ф 26±0,2
Ф 38
Ф 47
Ф 50

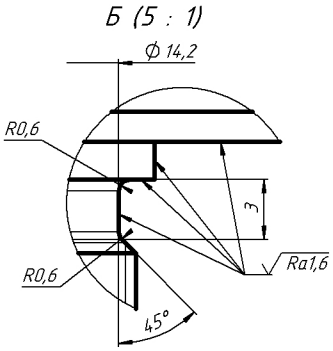
Б (5 : 1)
Ф 14,2
R0,6
3
Ra1,6
R0,6
45°

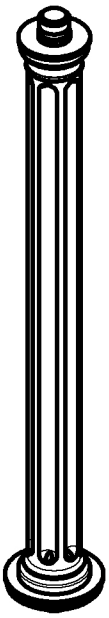

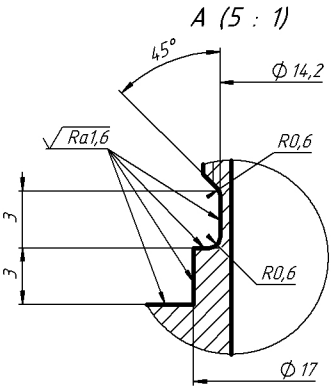
А (5 : 1)
45°
Ф 14,2
Ra1,6
R0,6
3
3
R0,6
Ф 17